SEÇÃO DO ROLAMENTO

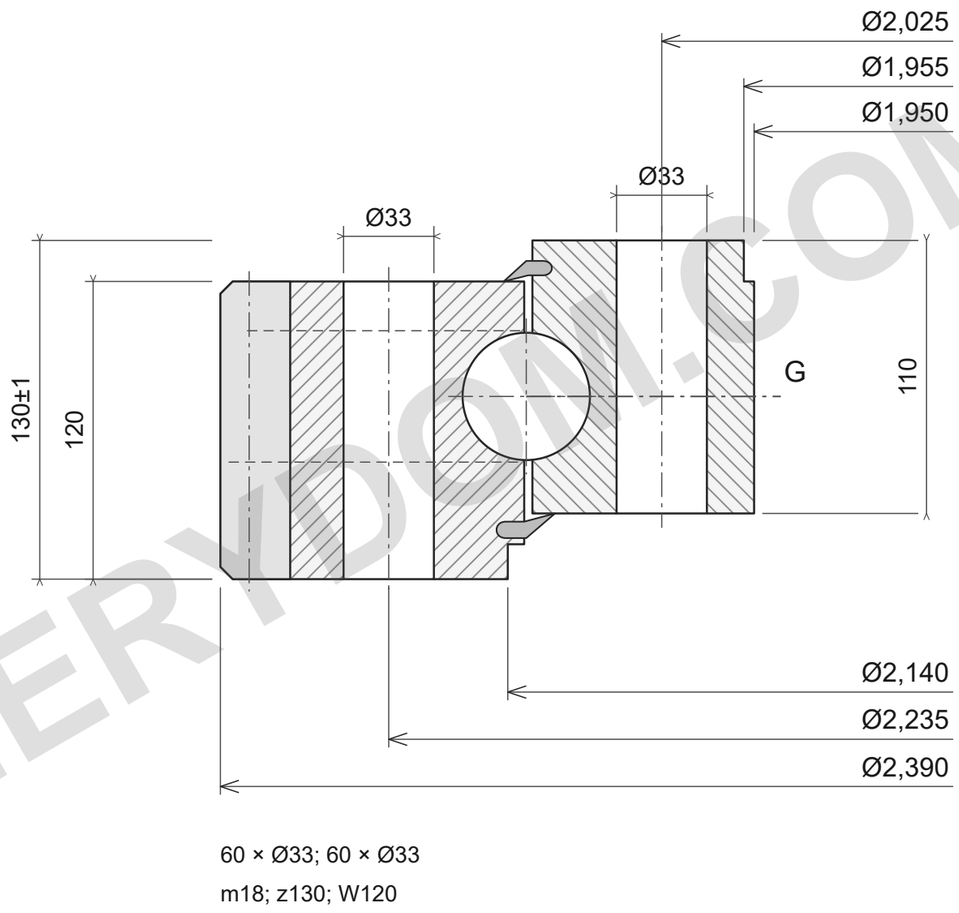

60 × Ø33; 60 × Ø33

m18; z130; W120

CAPACIDADE DE CARGA

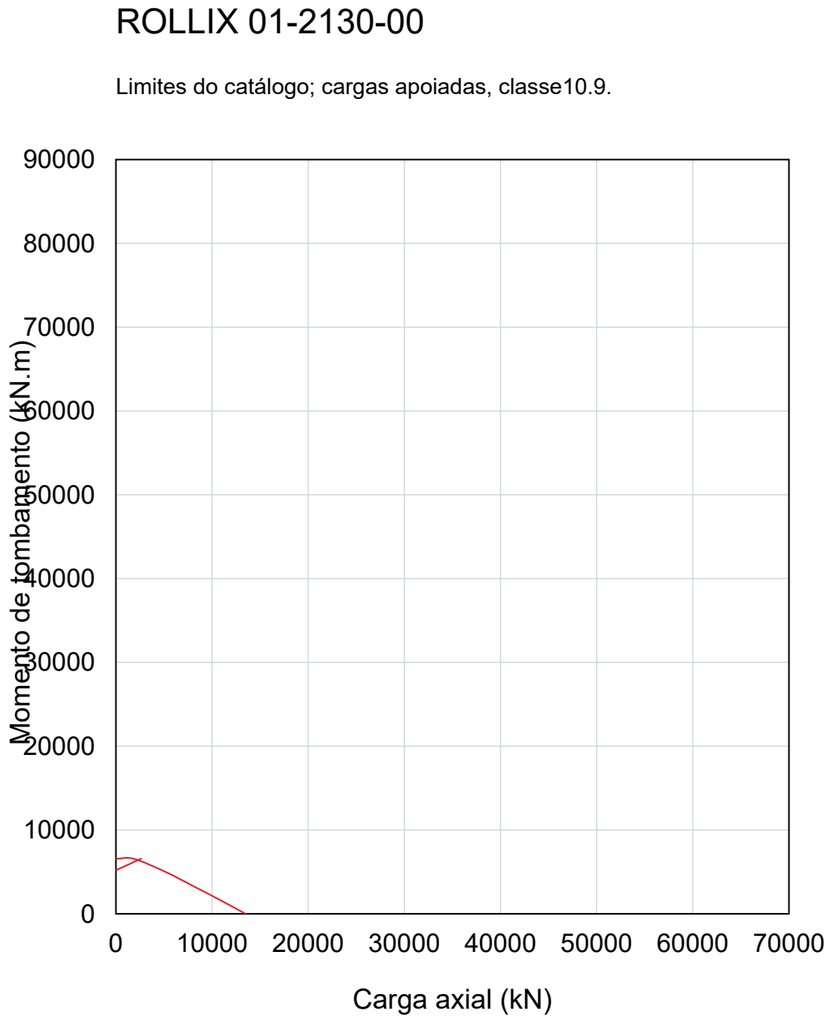

NOTAS DE REFERÊNCIA

Dimensões em mm. Desenho de referência; não medir pela escala.

Fonte: ROLLIX julho2024; dimensões p68; gráfico p68.

Ø2390; Ø1950; Ø2140; Ø1955; 130±1; 120; 110; Ø2235/60×Ø33; Ø2025/60×Ø33; m18; z130; W120; I/R; M10×1.00

ROLLIX 01-2130-00 — Página do produto | MERYDOM

MERYDOM
Rolamento de giro de esferas de quatro pontos de uma carreira
01-2130-00
REFERENCE: ROLLIX /01
Rev3.0 | mm | NTS | 1/1

MERYDOM.COM