SECCIÓN DEL RODAMIENTO

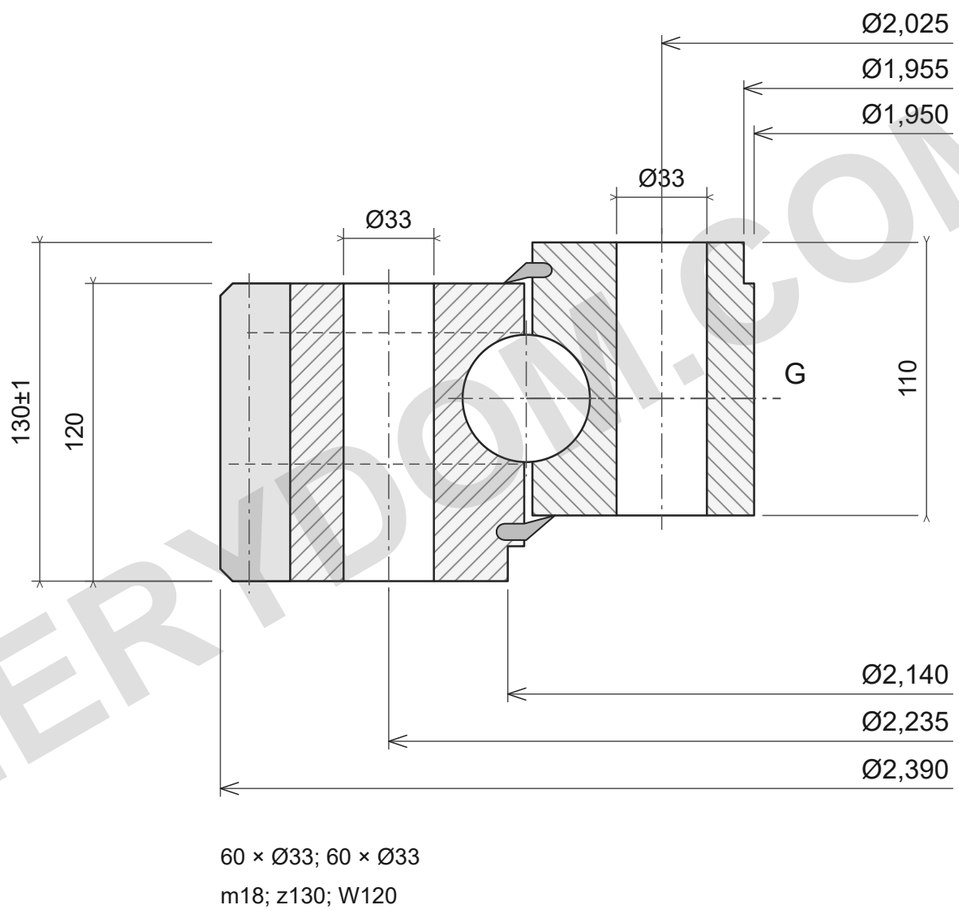

60 × Ø33; 60 × Ø33

m18; z130; W120

CAPACIDAD DE CARGA

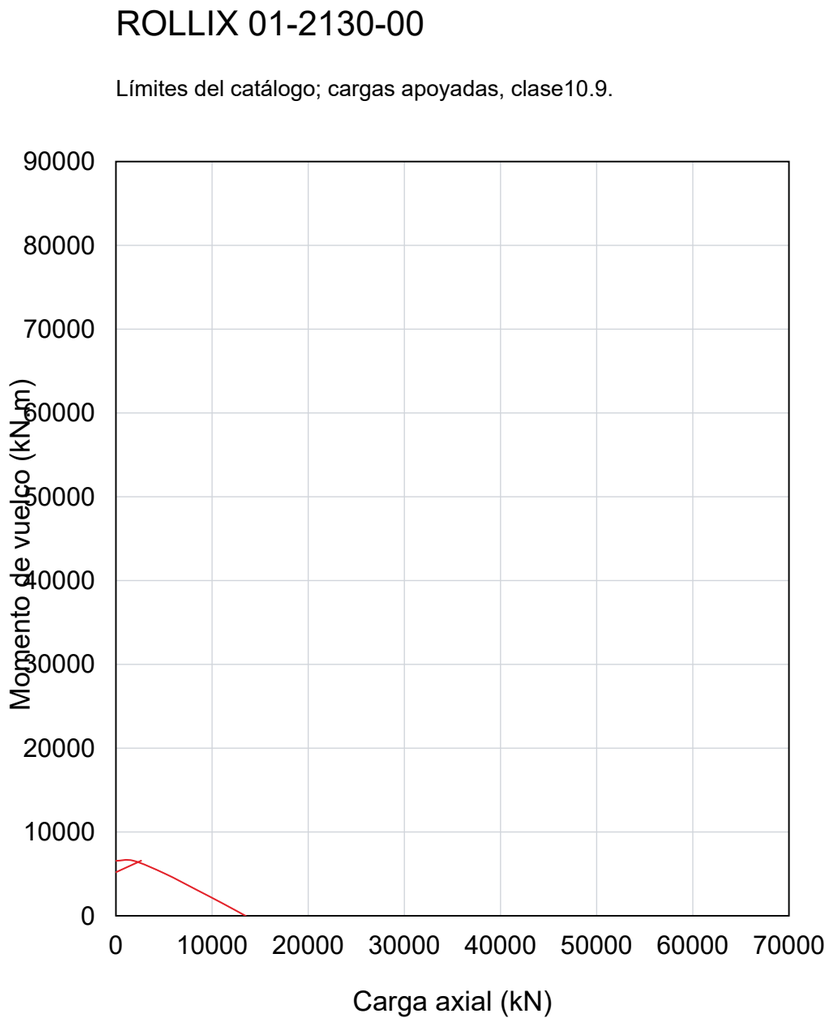

NOTAS DE REFERENCIA

Dimensiones en mm. Plano de referencia; no medir a escala.

Fuente: ROLLIX julio2024; dimensiones p68; gráfico p68.

Ø2390; Ø1950; Ø2140; Ø1955; 130±1; 120; 110; Ø2235/60×Ø33; Ø2025/60×Ø33; m18; z130; W120; I/R; M10×1.00

ROLLIX 01-2130-00 — Página del producto | MERYDOM

MERYDOM
Rodamiento de giro de bolas de cuatro puntos de una fila
01-2130-00
REFERENCE: ROLLIX /01
Rev3.0 | mm | NTS | 1/1

MERYDOM.COM