LAGERSCHNITT

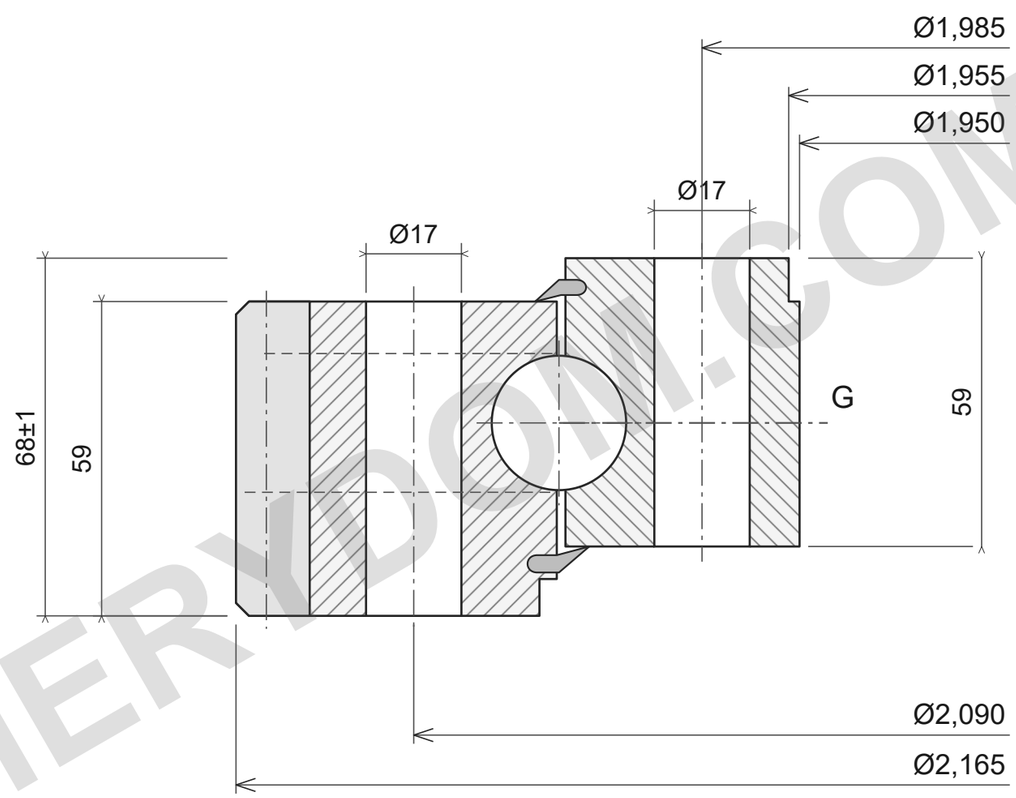

36 × Ø17; 36 × Ø17

m8; z269; W55

TRAGFÄHIGKEIT

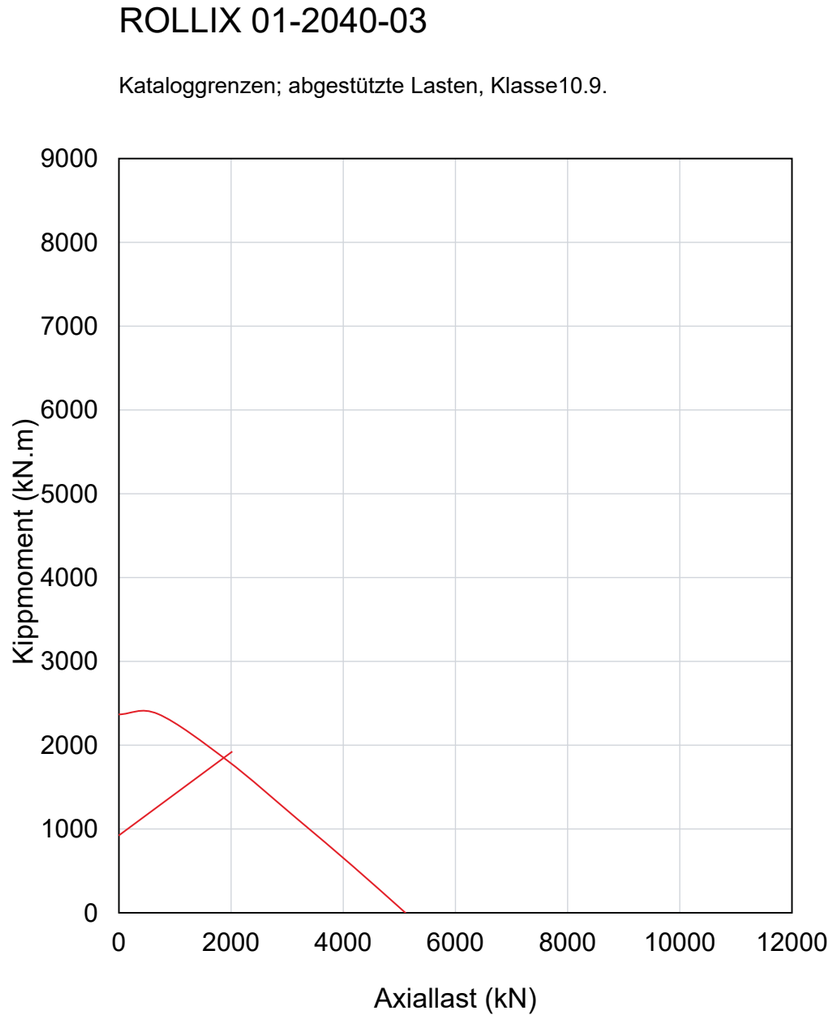

REFERENZHINWEISE

Maße in mm. Referenzzeichnung; nicht maßstäblich messen.

Quelle: ROLLIX Juli2024; Maße S70; Lastdiagramm S70.

Ø2165; Ø1950; Ø1955; 68±1; 59; 59; Ø2090/36×Ø17; Ø1985/36×Ø17; m8; z269; W55; I/R; M10×1.00

ROLLIX 01-2040-03 — Produktseite | MERYDOM

MERYDOM
Einreihige Vierpunkt-Kugeldrehverbindung
01-2040-03
REFERENCE: ROLLIX /01
Rev3.0 | mm | NTS | 1/1

MERYDOM.COM