SEÇÃO DO ROLAMENTO

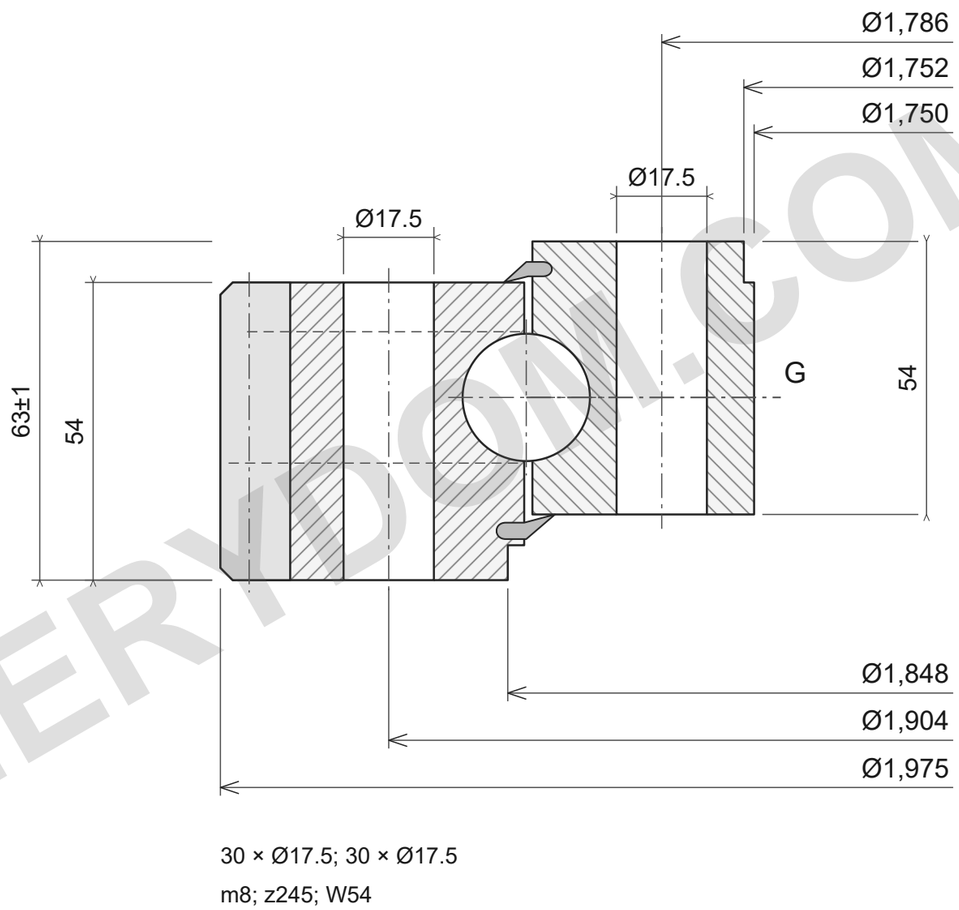

30 × Ø17.5; 30 × Ø17.5

m8; z245; W54

CAPACIDADE DE CARGA

ROLLIX 01-1845-02

Limites do catálogo; cargas apoiadas, classe10.9.

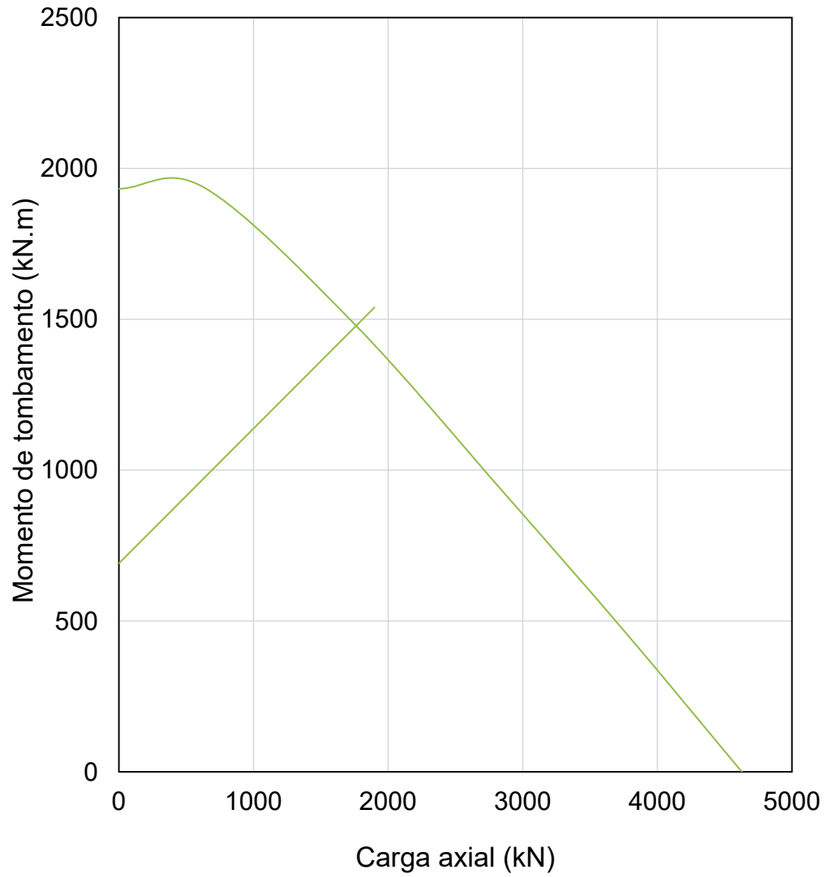

NOTAS DE REFERÊNCIA

Dimensões em mm. Desenho de referência; não medir pela escala.

Fonte: ROLLIX julho2024; dimensões p69; gráfico p69.

Ø1975; Ø1750; Ø1848; Ø1752; 63±1; 54; 54; Ø1904/30×Ø17.5; Ø1786/30×Ø17.5; m8; z245; W54; I/R; M10×1.00

ROLLIX 01-1845-02 — Página do produto | MERYDOM

MERYDOM
Rolamento de giro de esferas de quatro pontos de uma carreira
01-1845-02
REFERENCE: ROLLIX /01
Rev3.0 | mm | NTS | 1/1

MERYDOM.COM