SECCIÓN DEL RODAMIENTO

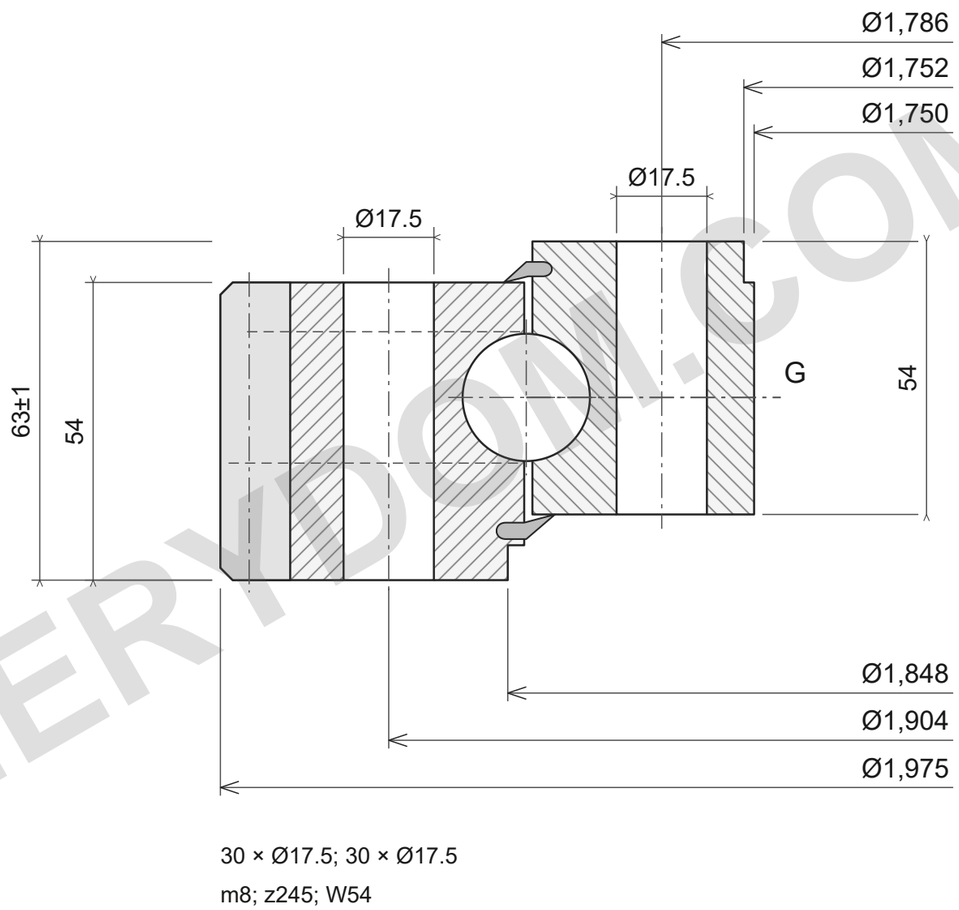

30 × Ø17.5; 30 × Ø17.5

m8; z245; W54

CAPACIDAD DE CARGA

ROLLIX 01-1845-02

Límites del catálogo; cargas apoyadas, clase10.9.

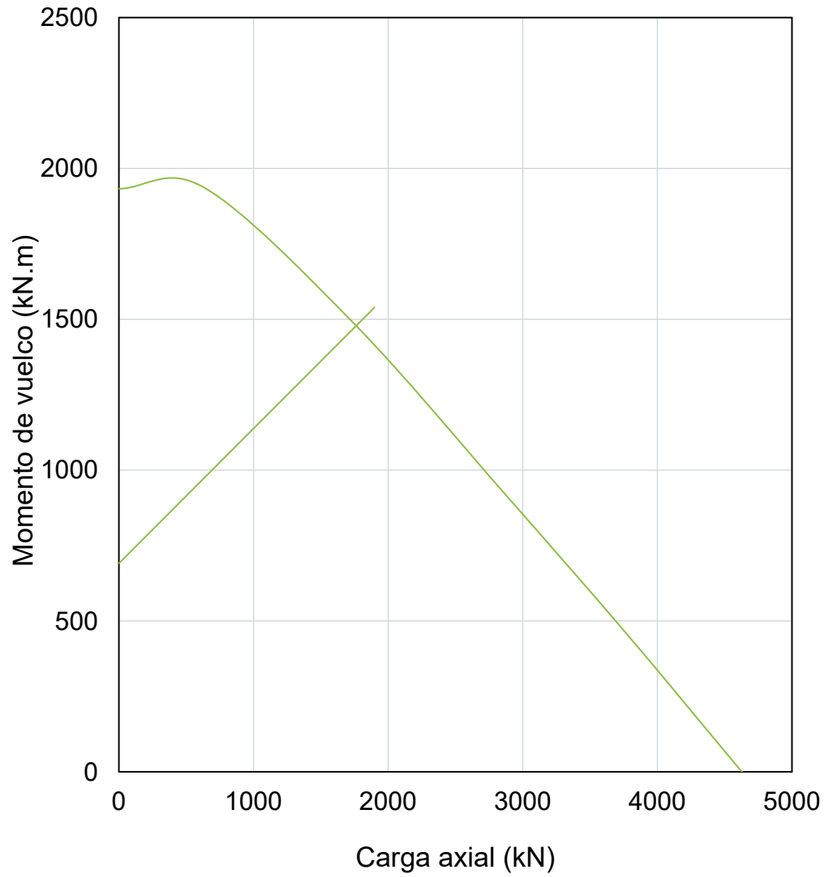

NOTAS DE REFERENCIA

Dimensiones en mm. Plano de referencia; no medir a escala.

Fuente: ROLLIX julio2024; dimensiones p69; gráfico p69.

Ø1975; Ø1750; Ø1848; Ø1752; 63±1; 54; 54; Ø1904/30×Ø17.5; Ø1786/30×Ø17.5; m8; z245; W54; I/R; M10×1.00

ROLLIX 01-1845-02 — Página del producto | MERYDOM

MERYDOM
Rodamiento de giro de bolas de cuatro puntos de una fila
01-1845-02
REFERENCE: ROLLIX /01
Rev3.0 | mm | NTS | 1/1

MERYDOM.COM