RULMAN KESİTİ

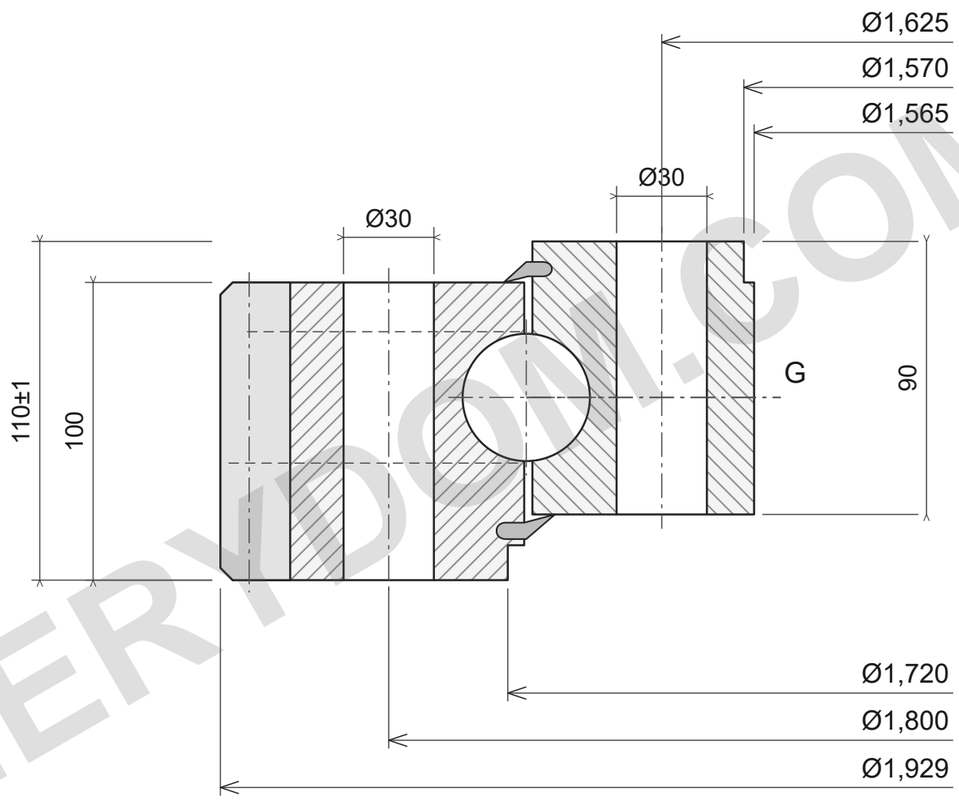

48 × Ø30; 48 × Ø30

m14; z135; W100

YÜK KAPASİTESİ

ROLLIX 01-1712-00

Katalog sınırları; desteklenen yükler, sınıf10.9.

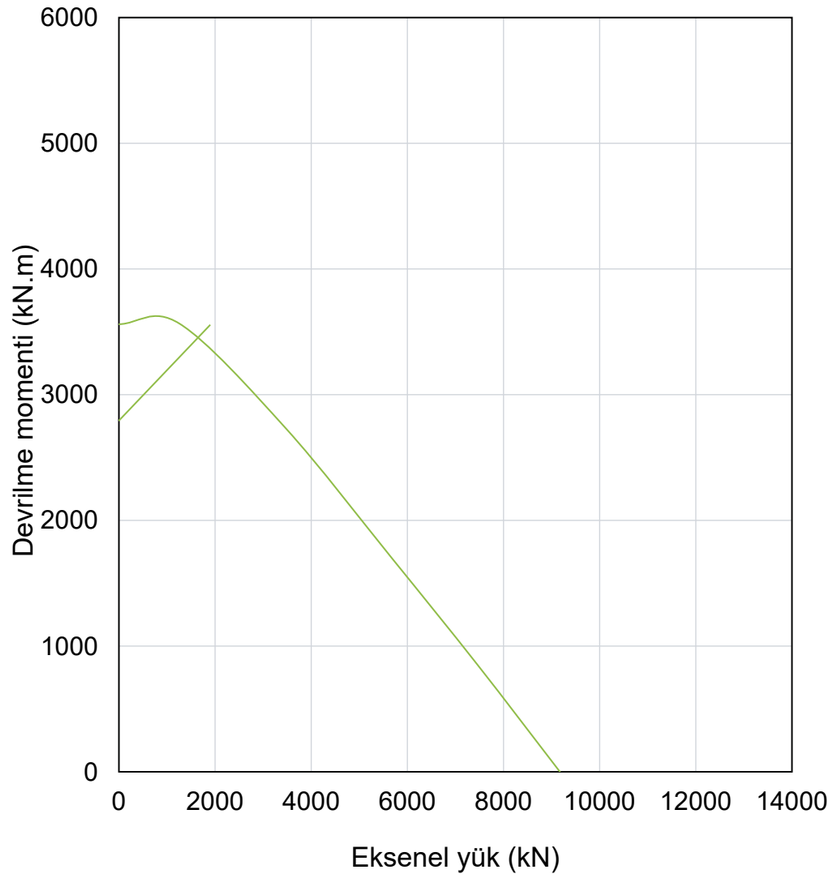

REFERANS NOTLARI

Ölçüler mm cinsindedir. Referans çizim; ölçekten ölçmeyin.

Kaynak: ROLLIX Temmuz2024; ölçüler s67; yük eğrisi s67.

Ø1929; Ø1565; Ø1720; Ø1570; 110±1; 100; 90; Ø1800/48×Ø30; Ø1625/48×Ø30; m14; z135; W100; I/R; M10×1.00

ROLLIX 01-1712-00 — Ürün sayfası | MERYDOM

MERYDOM
Tek sıralı dört nokta temaslı bilyalı döner tabla rulmanı
01-1712-00
REFERENCE: ROLLIX /01
Rev3.0 | mm | NTS | 1/1

MERYDOM.COM