SEÇÃO DO ROLAMENTO

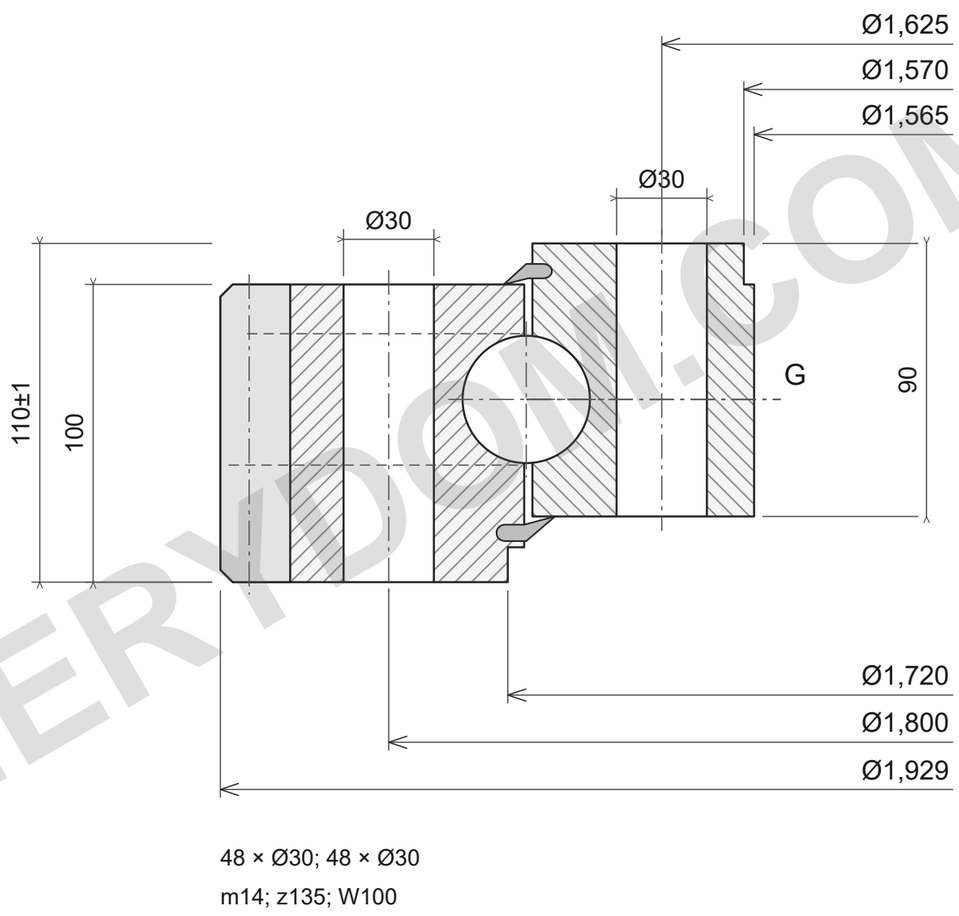

48 × Ø30; 48 × Ø30

m14; z135; W100

CAPACIDADE DE CARGA

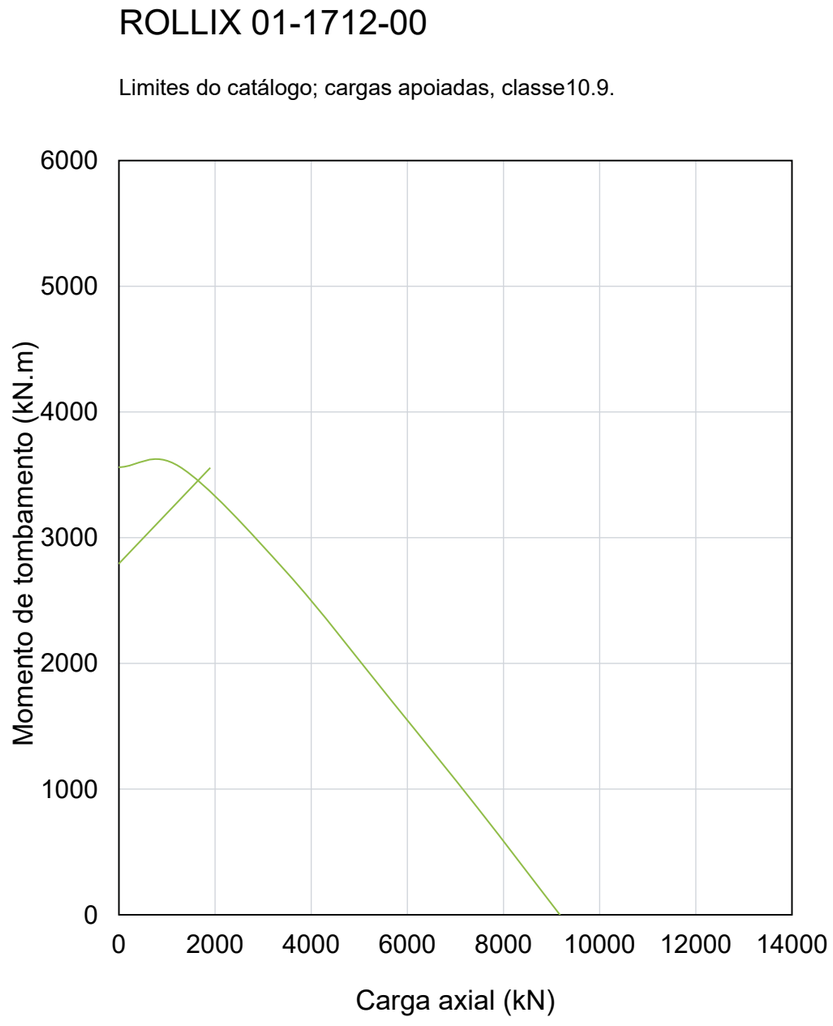

NOTAS DE REFERÊNCIA

Dimensões em mm. Desenho de referência; não medir pela escala.

Fonte: ROLLIX julho2024; dimensões p67; gráfico p67.

Ø1929; Ø1565; Ø1720; Ø1570; 110±1; 100; 90; Ø1800/48×Ø30; Ø1625/48×Ø30; m14; z135; W100; I/R; M10×1.00

ROLLIX 01-1712-00 — Página do produto | MERYDOM

MERYDOM
Rolamento de giro de esferas de quatro pontos de uma carreira
01-1712-00
REFERENCE: ROLLIX /01
Rev3.0 | mm | NTS | 1/1

MERYDOM.COM