## SEÇÃO DO ROLAMENTO

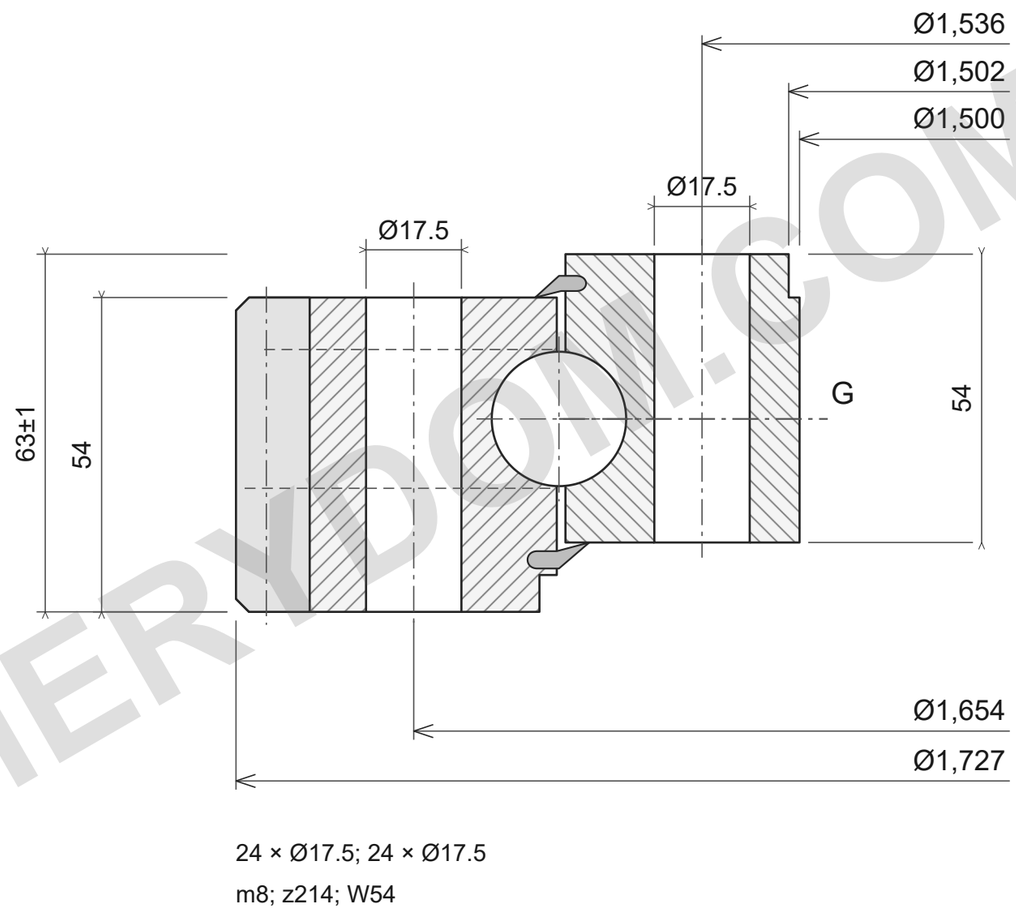


24 × Ø17.5; 24 × Ø17.5

m8; z214; W54

## CAPACIDADE DE CARGA

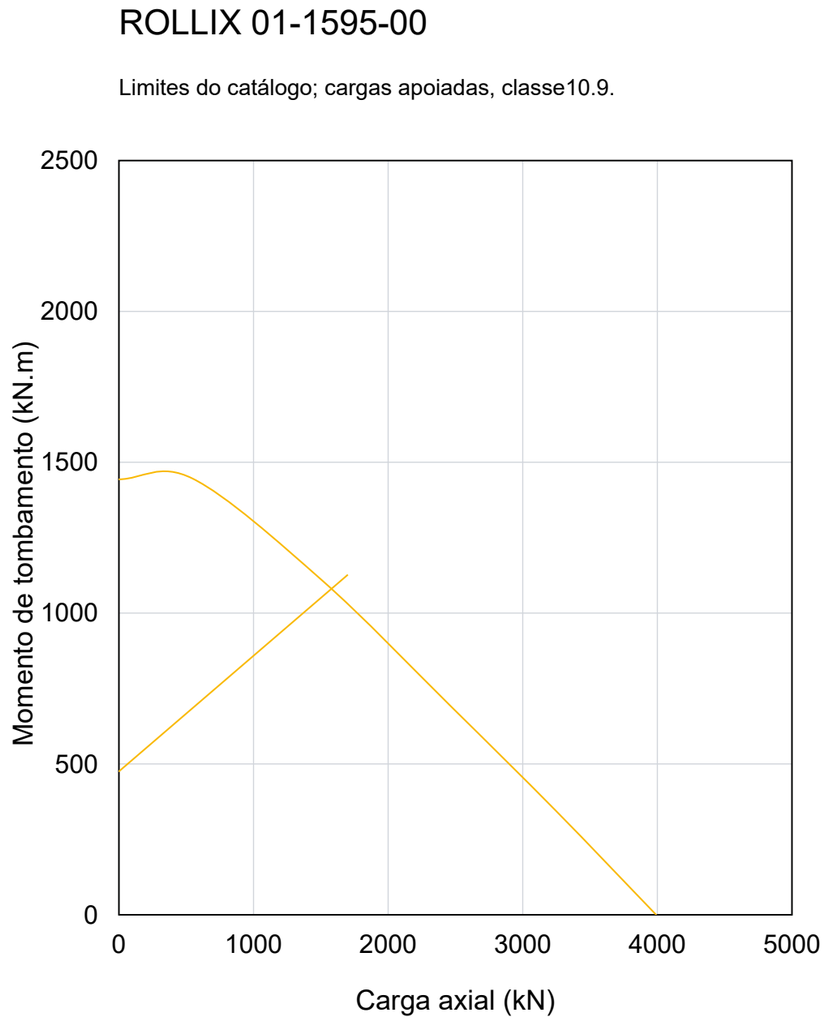


### NOTAS DE REFERÊNCIA

Dimensões em mm. Desenho de referência; não medir pela escala.

Fonte: ROLLIX julho2024; dimensões p69; gráfico p69.

Ø1727; Ø1500; Ø1,502; 63±1; 54; 54; Ø1654/24×Ø17.5; Ø1536/24×Ø17.5; m8; z214; W54; I/F; M10×1.00

ROLLIX 01-1595-00 — Página do produto | MERYDOM

| |
|---|
| **MERYDOM** |
| Rolamento de giro de esferas de quatro pontos de uma carreira |
| **01-1595-00** |
| REFERENCE: ROLLIX /01 |
| Rev3.0 \| mm \| NTS \| 1/1 |

MERYDOM.COM