SEZIONE DEL CUSCINETTO

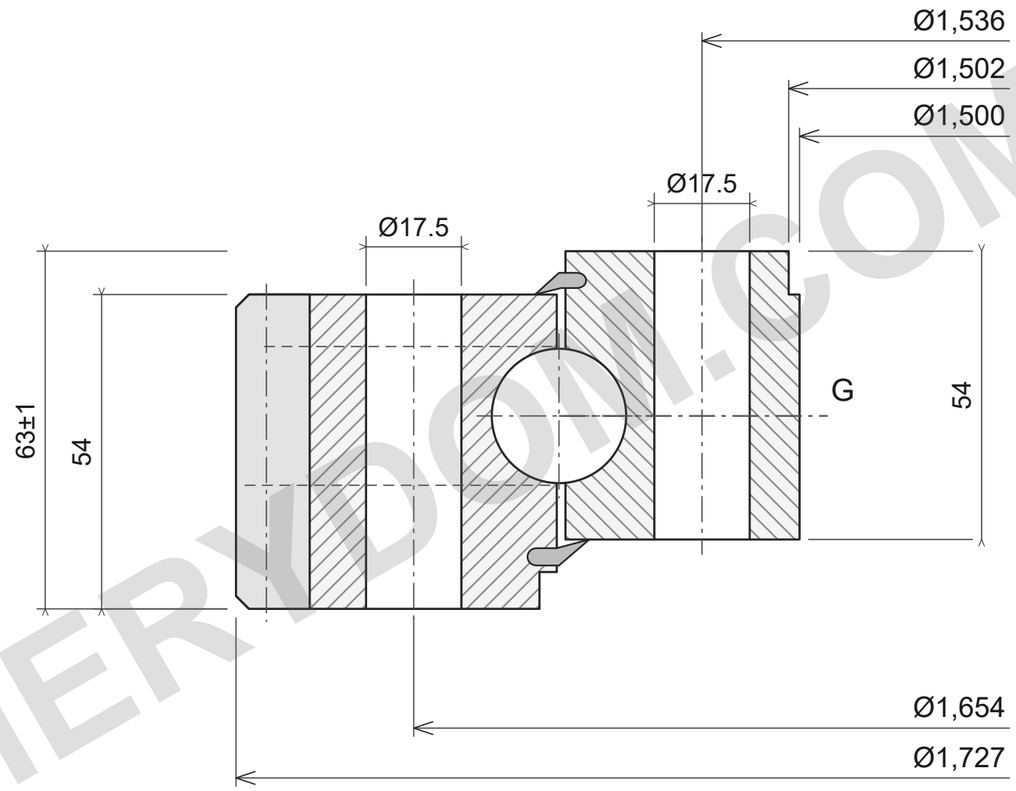

24 × Ø17.5; 24 × Ø17.5

m8; z214; W54

CAPACITÀ DI CARICO

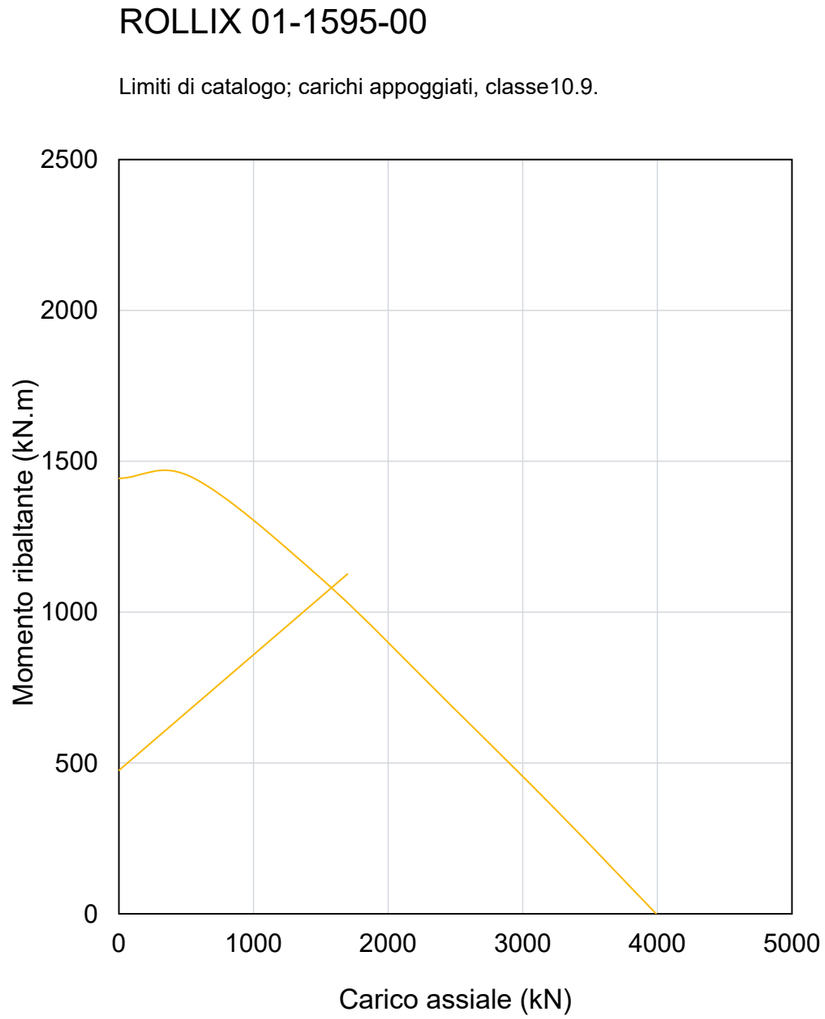

NOTE DI RIFERIMENTO

Dimensioni in mm. Disegno di riferimento; non misurare in scala.

Fonte: ROLLIX luglio2024; dimensioni p69; grafico p69.

Ø1727; Ø1500; Ø1,502; 63±1; 54; 54; Ø1654/24×Ø17.5; Ø1536/24×Ø17.5; m8; z214; W54; I/F; M10×1.00

ROLLIX 01-1595-00 — Pagina prodotto | MERYDOM

MERYDOM
Cuscinetto di rotazione a sfere a quattro punti a una corona
01-1595-00
REFERENCE: ROLLIX /01
Rev3.0 | mm | NTS | 1/1

MERYDOM.COM