РАЗРЕЗ ПОДШИПНИКА

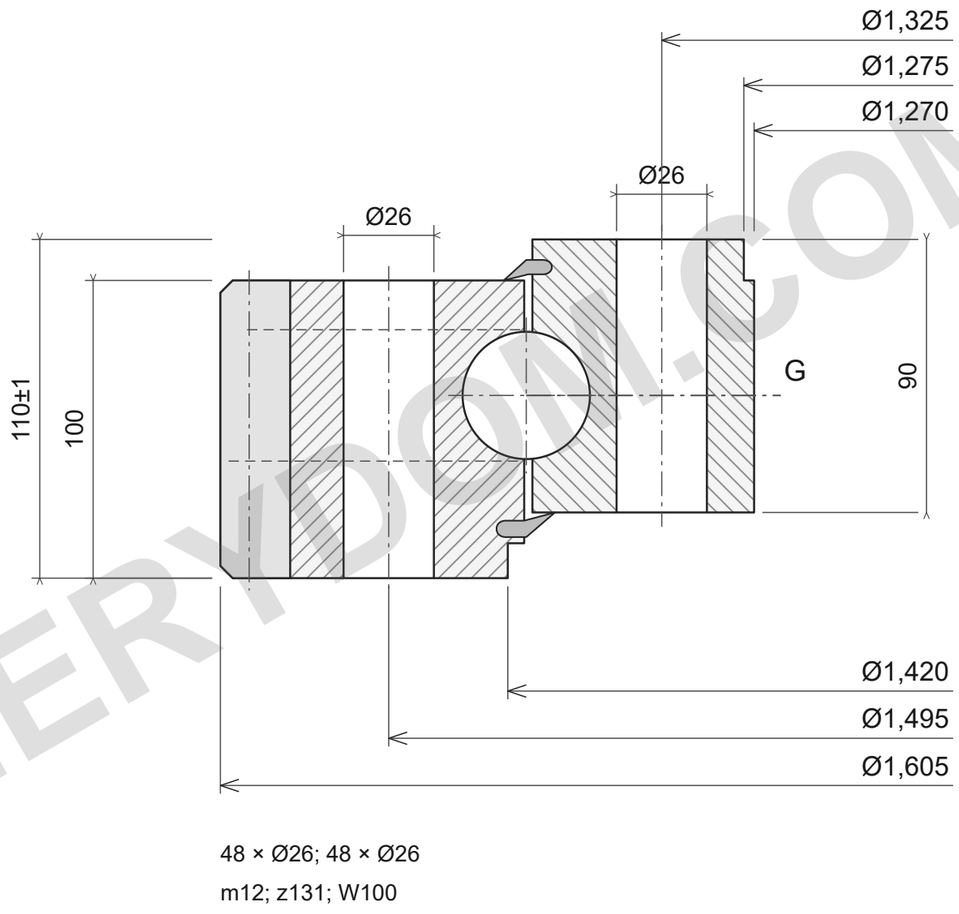

НЕСУЩАЯ СПОСОБНОСТЬ

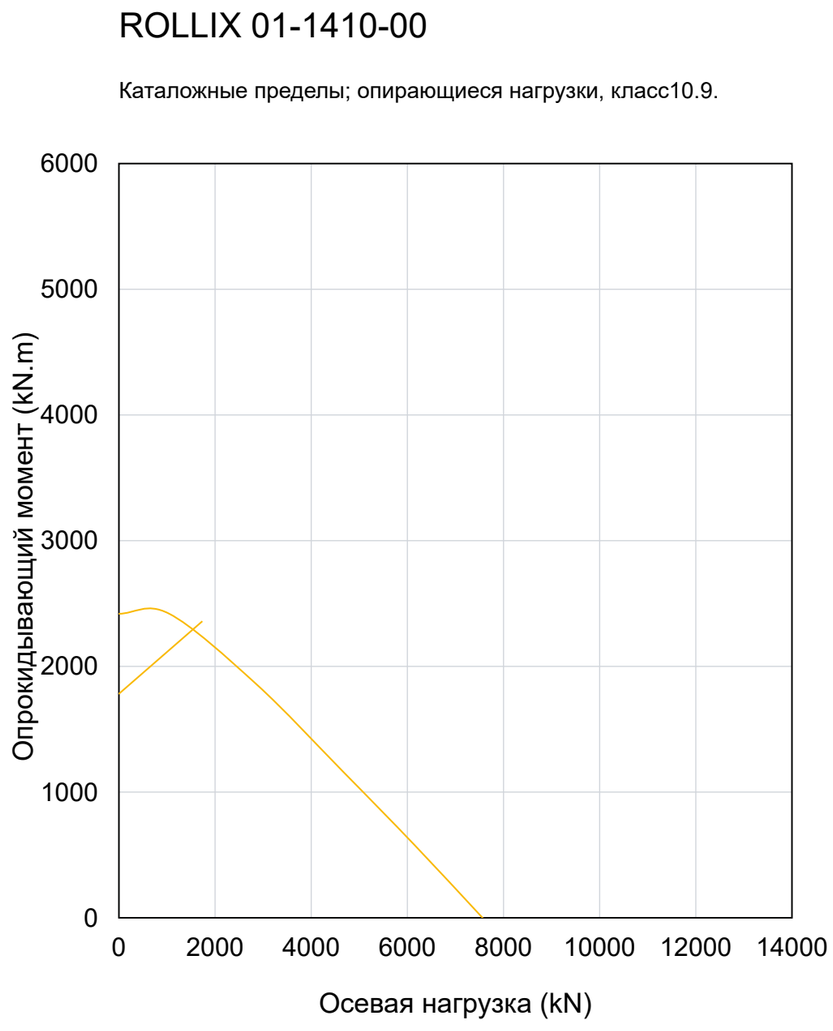

ПРИМЕЧАНИЯ

Размеры в мм. Справочный чертеж; не измерять по масштабу.

Источник: ROLLIX июль2024; размеры стр67; график стр67.

Ø1605; Ø1270; Ø1420; Ø1275; 110±1; 100; 90; Ø1495/48×Ø26; Ø1325/48×Ø26; m12; z131; W100; I/R; M10×1.00

ROLLIX 01-1410-00 — Страница изделия | MERYDOM

MERYDOM
Однорядный четырехточечный шариковый ОПУ
01-1410-00
REFERENCE: ROLLIX /01
Rev3.0 | mm | NTS | 1/1

MERYDOM.COM