LAGERSCHNITT

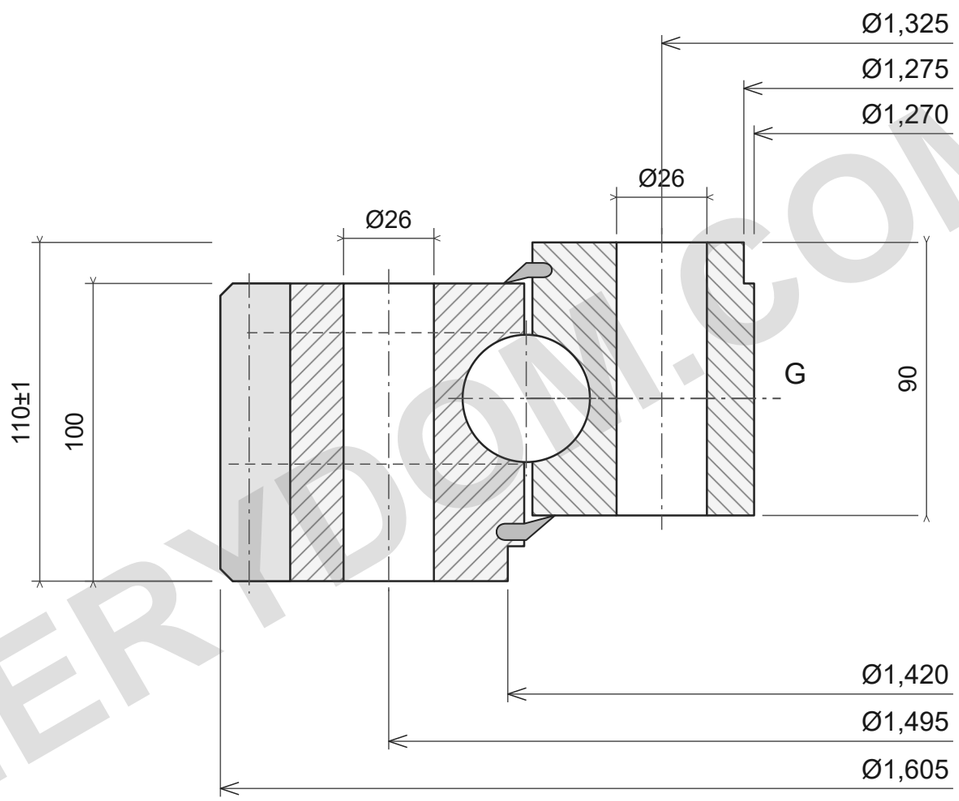

48 × Ø26; 48 × Ø26

m12; z131; W100

TRAGFÄHIGKEIT

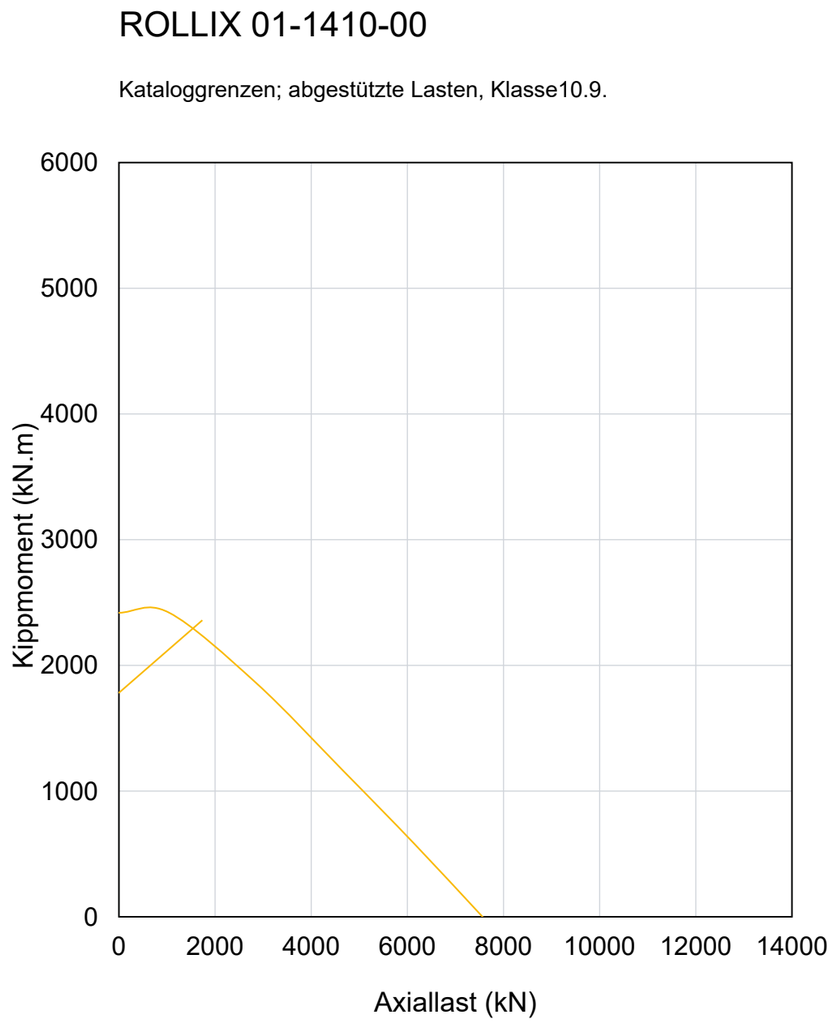

REFERENZHINWEISE

Maße in mm. Referenzzeichnung; nicht maßstäblich messen.

Quelle: ROLLIX Juli2024; Maße S67; Lastdiagramm S67.

Ø1605; Ø1270; Ø1420; Ø1275; 110±1; 100; 90; Ø1495/48×Ø26; Ø1325/48×Ø26; m12; z131; W100; I/R; M10×1.00

ROLLIX 01-1410-00 — Produktseite | MERYDOM

MERYDOM
Einreihige Vierpunkt-Kugeldrehverbindung
01-1410-00
REFERENCE: ROLLIX /01
Rev3.0 | mm | NTS | 1/1

MERYDOM.COM