SEÇÃO DO ROLAMENTO

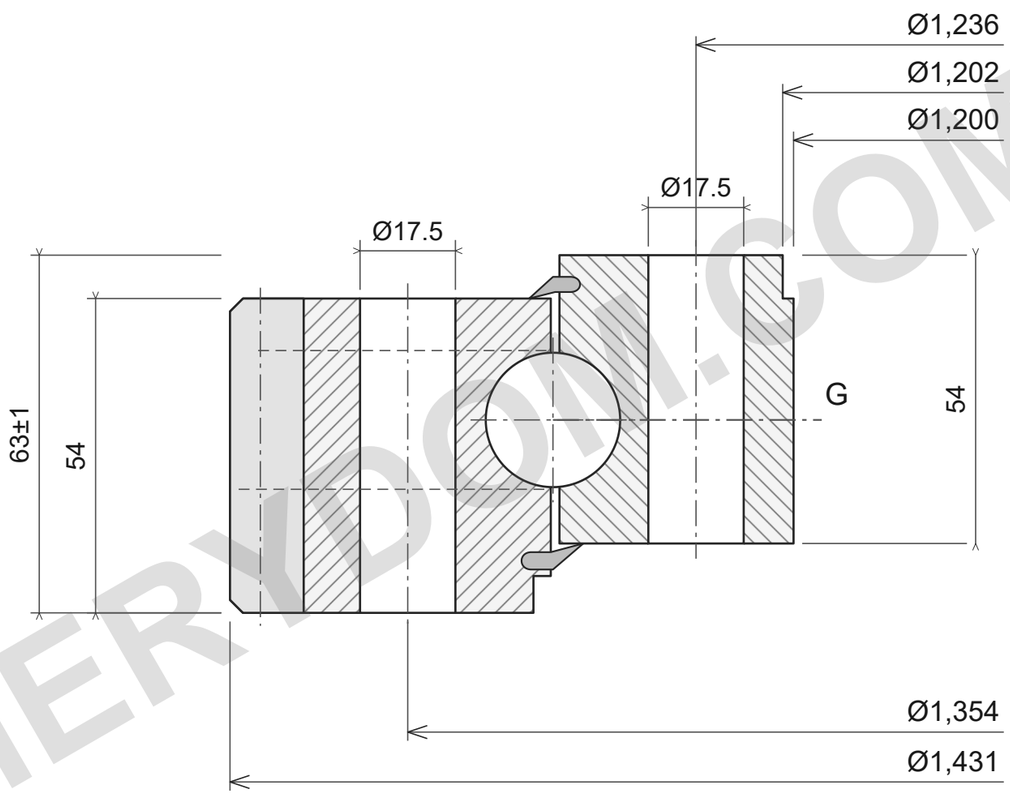

24 × Ø17.5; 24 × Ø17.5

m8; z177; W54

CAPACIDADE DE CARGA

ROLLIX 01-1295-01

Limites do catálogo; cargas apoiadas, classe10.9.

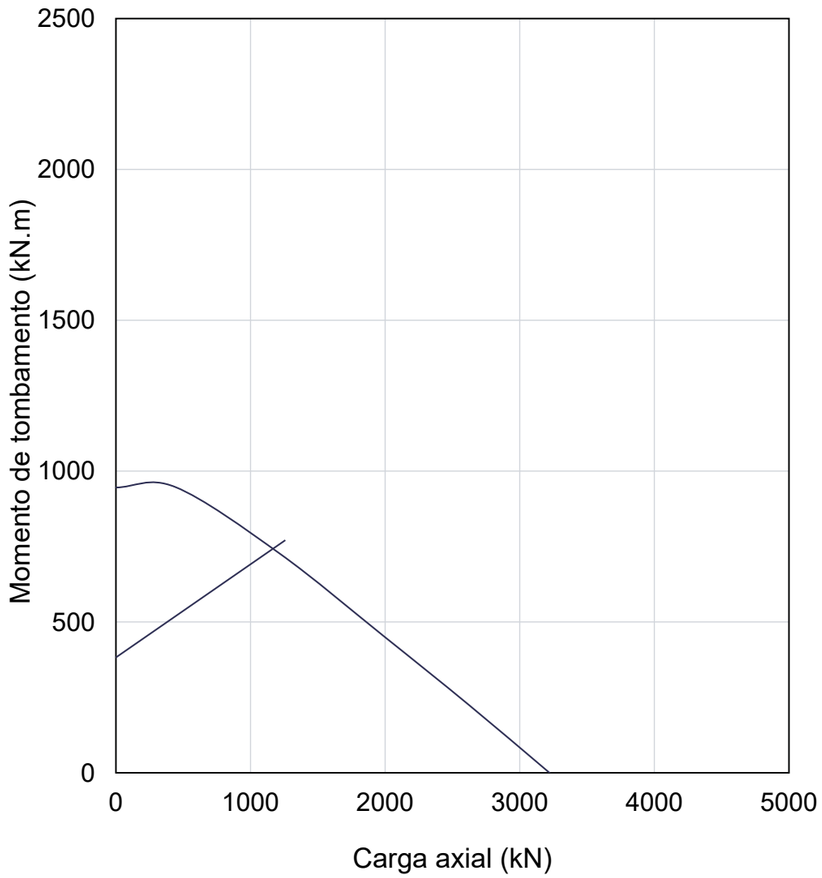

NOTAS DE REFERÊNCIA

Dimensões em mm. Desenho de referência; não medir pela escala.

Fonte: ROLLIX julho2024; dimensões p69; gráfico p69.

Ø1431; Ø1200; Ø1,202; 63±1; 54; 54; Ø1354/24×Ø17.5; Ø1236/24×Ø17.5; m8; z177; W54

ROLLIX 01-1295-01 — Página do produto | MERYDOM

MERYDOM
Rolamento de giro de esferas de quatro pontos de uma carreira
01-1295-01
REFERENCE: ROLLIX /01
Rev3.0 | mm | NTS | 1/1

MERYDOM.COM