РАЗРЕЗ ПОДШИПНИКА

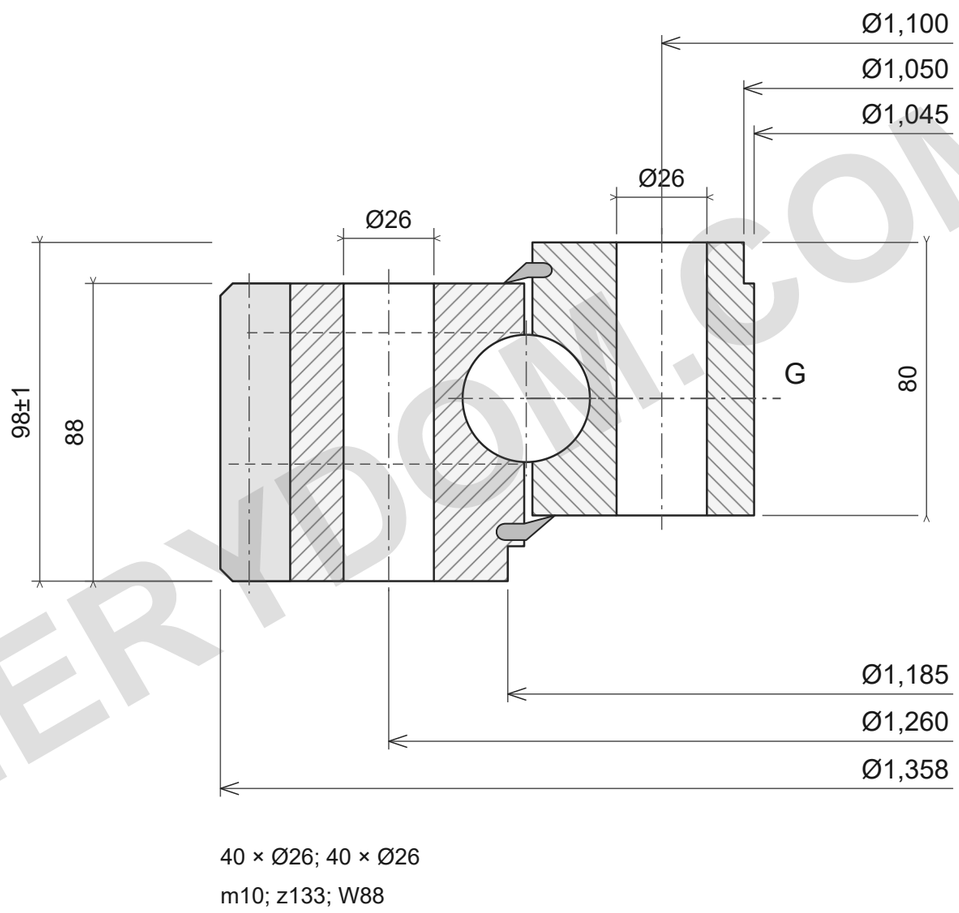

40 × Ø26; 40 × Ø26

m10; z133; W88

НЕСУЩАЯ СПОСОБНОСТЬ

ROLLIX 01-1180-00

Каталожные пределы; опирающиеся нагрузки, класс10.9.

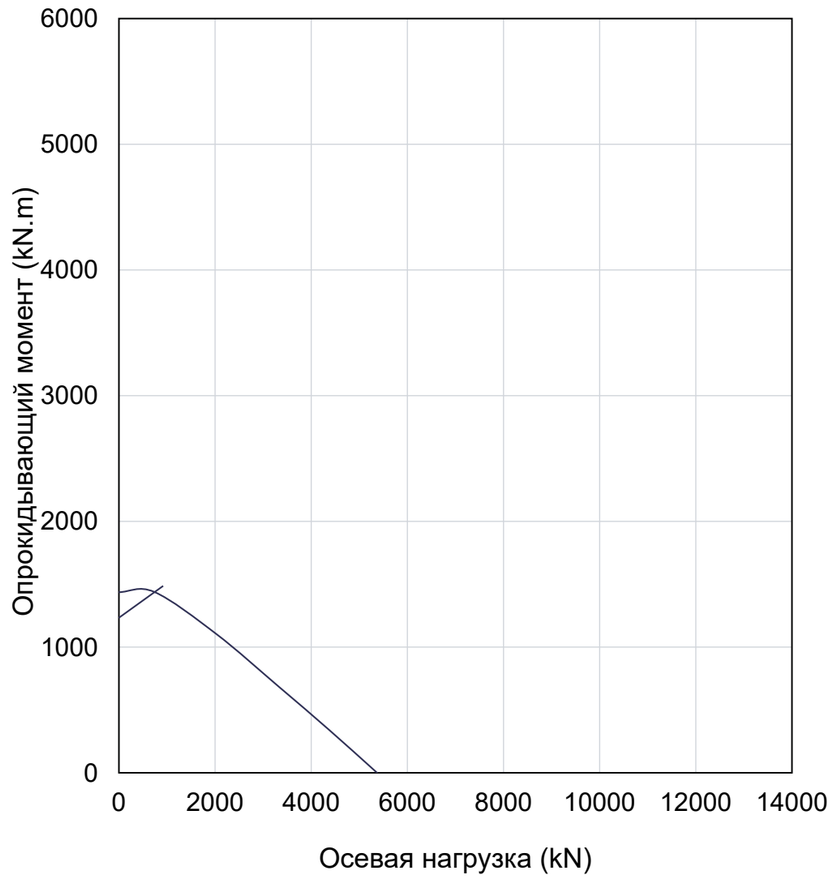

ПРИМЕЧАНИЯ

Размеры в мм. Справочный чертеж; не измерять по масштабу.

Источник: ROLLIX июль2024; размеры стр67; график стр67.

Ø1358; Ø1045; Ø1185; Ø1050; 98±1; 88; 80; Ø1260/40×Ø26; Ø1100/40×Ø26; m10; z133; W88; l/R; M10×1.00

ROLLIX 01-1180-00 — Страница изделия | MERYDOM

MERYDOM
Однорядный четырехточечный шариковый ОПУ
01-1180-00
REFERENCE: ROLLIX /01
Rev3.0 | mm | NTS | 1/1

MERYDOM.COM