SEÇÃO DO ROLAMENTO

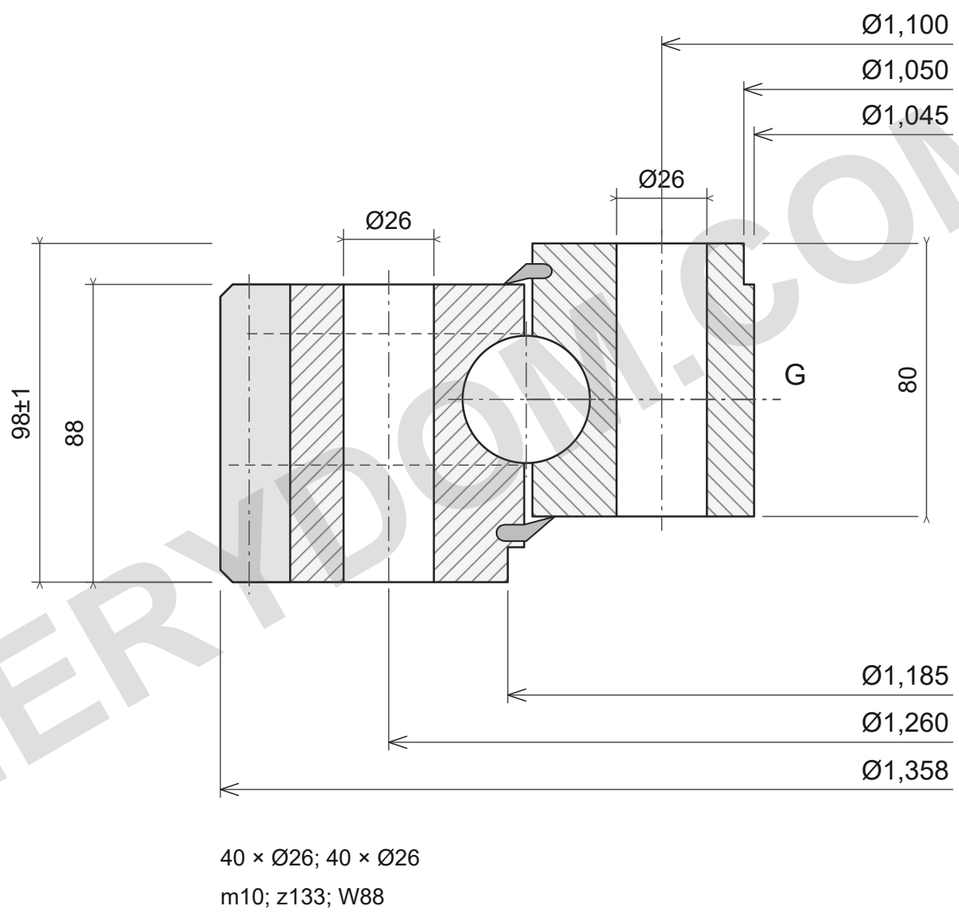

40 × Ø26; 40 × Ø26

m10; z133; W88

CAPACIDADE DE CARGA

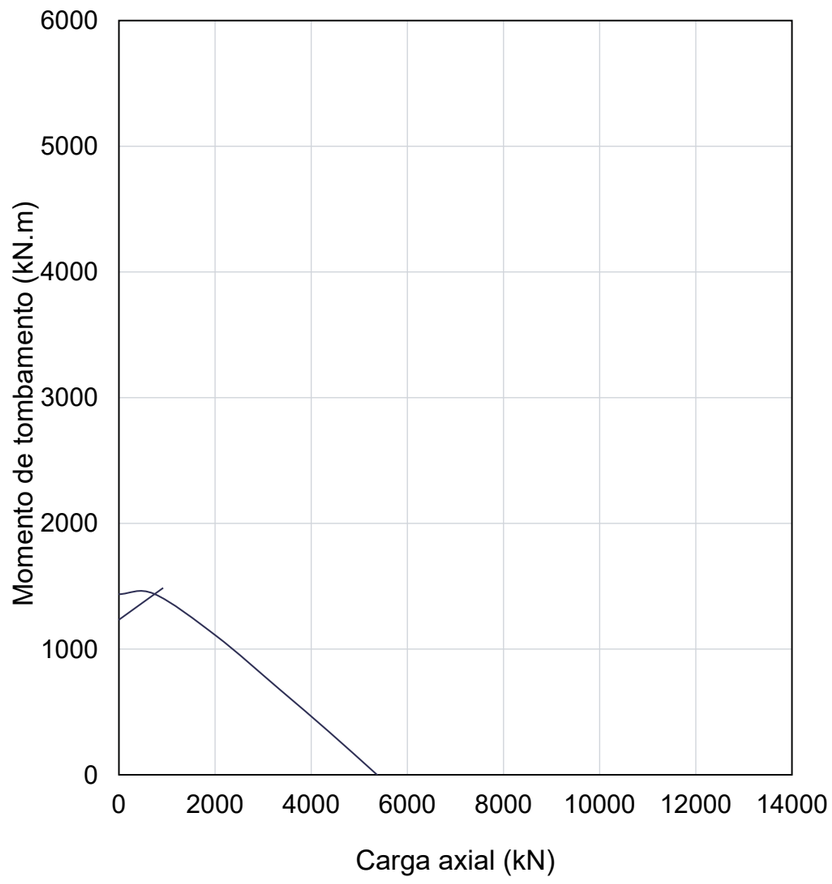

NOTAS DE REFERÊNCIA

Dimensões em mm. Desenho de referência; não medir pela escala.

Fonte: ROLLIX julho2024; dimensões p67; gráfico p67.

Ø1358; Ø1045; Ø1185; Ø1050; 98±1; 88; 80; Ø1260/40×Ø26; Ø1100/40×Ø26; m10; z133; W88; I/R; M10×1.00

ROLLIX 01-1180-00 — Página do produto | MERYDOM

MERYDOM
Rolamento de giro de esferas de quatro pontos de uma carreira
01-1180-00
REFERENCE: ROLLIX /01
Rev3.0 | mm | NTS | 1/1

MERYDOM.COM