SECCIÓN DEL RODAMIENTO

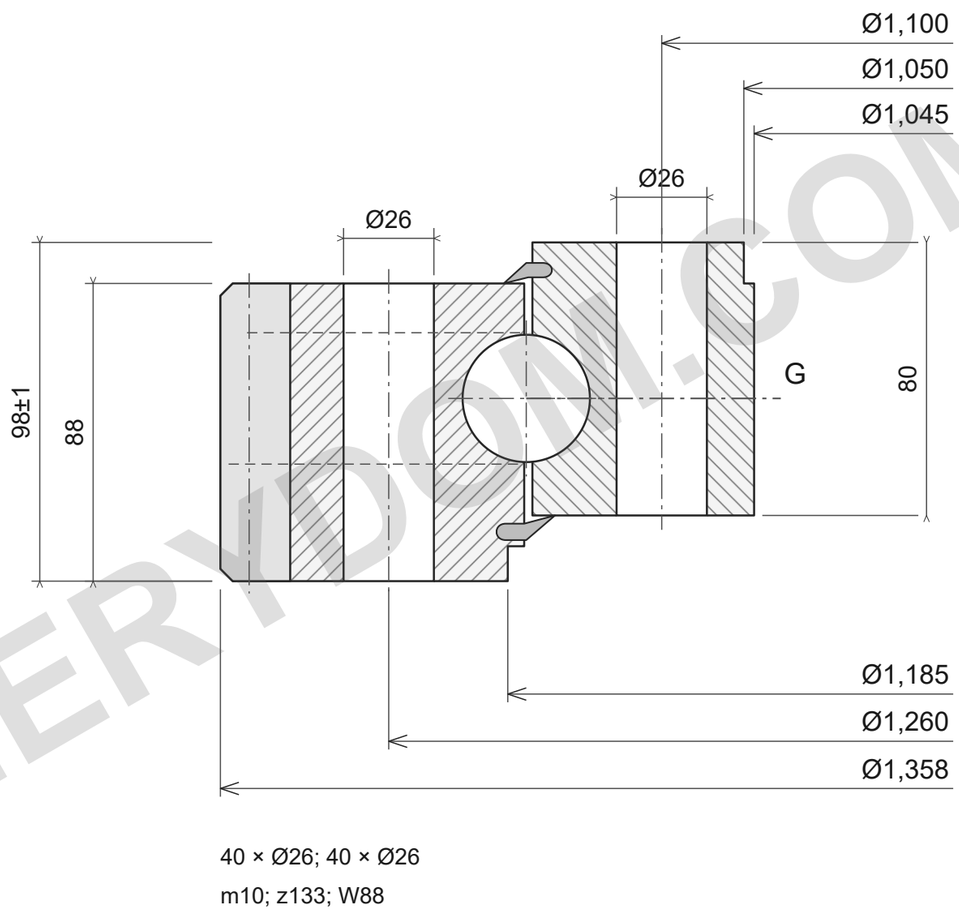

40 × Ø26; 40 × Ø26

m10; z133; W88

CAPACIDAD DE CARGA

ROLLIX 01-1180-00

Límites del catálogo; cargas apoyadas, clase10.9.

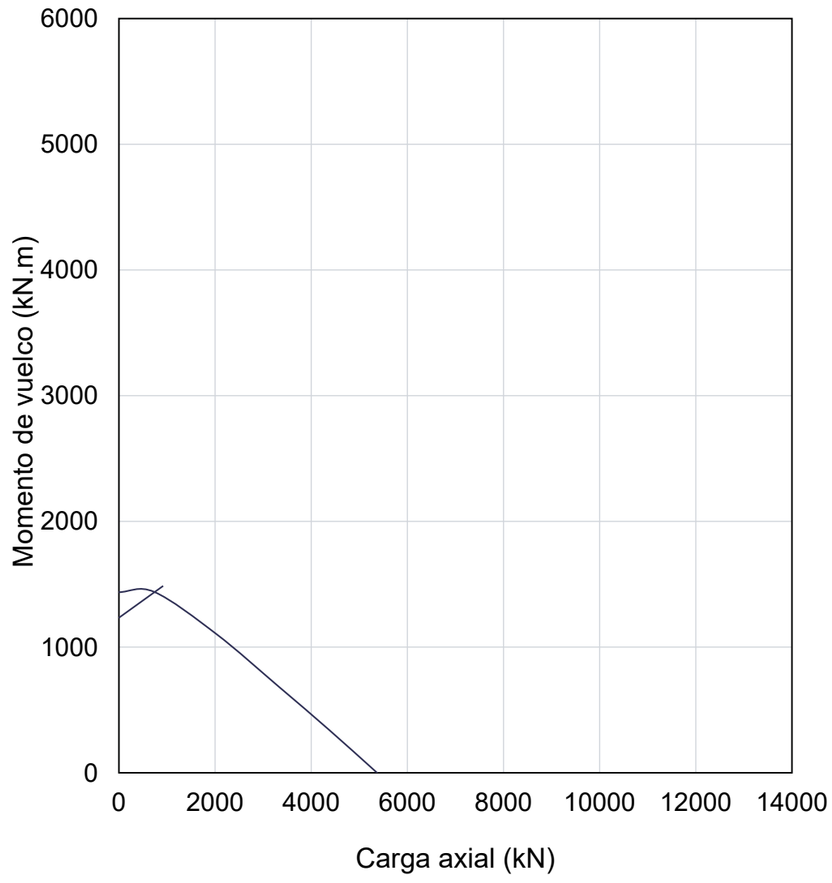

NOTAS DE REFERENCIA

Dimensiones en mm. Plano de referencia; no medir a escala.

Fuente: ROLLIX julio2024; dimensiones p67; gráfico p67.

Ø1358; Ø1045; Ø1185; Ø1050; 98±1; 88; 80; Ø1260/40×Ø26; Ø1100/40×Ø26; m10; z133; W88; I/R; M10×1.00

ROLLIX 01-1180-00 — Página del producto | MERYDOM

MERYDOM
Rodamiento de giro de bolas de cuatro puntos de una fila
01-1180-00
REFERENCE: ROLLIX /01
Rev3.0 | mm | NTS | 1/1

MERYDOM.COM