RULMAN KESİTİ

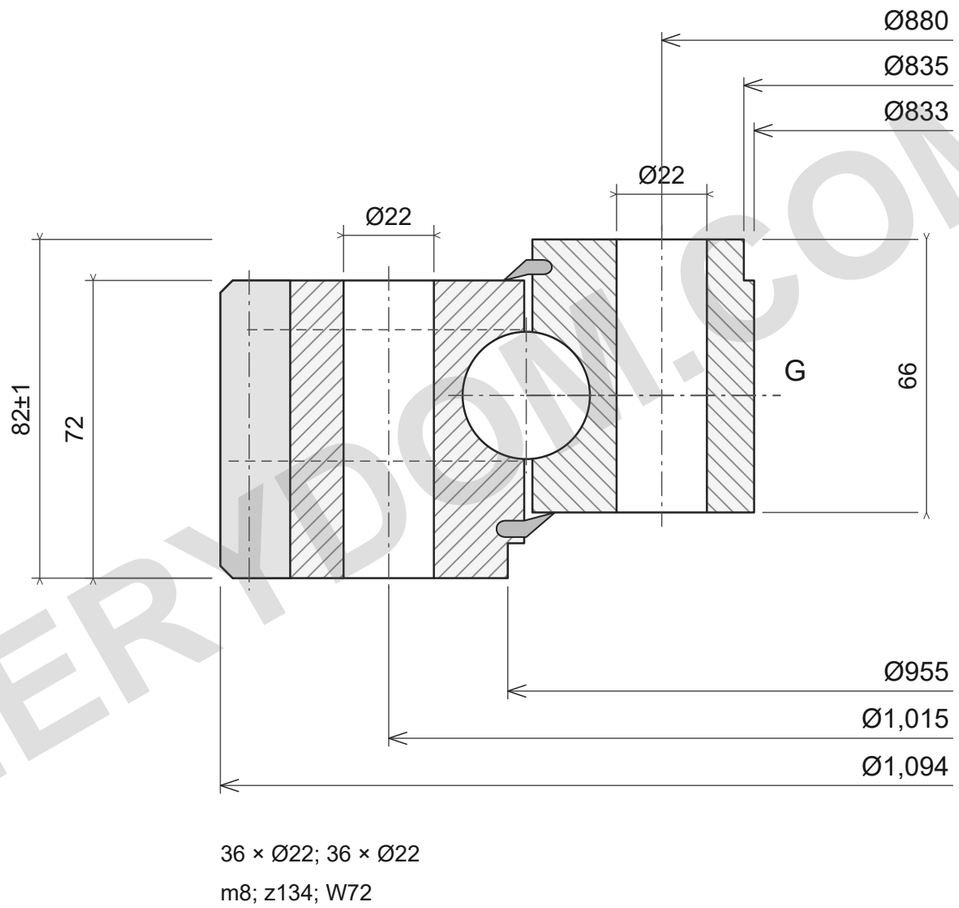

36 × Ø22; 36 × Ø22

m8; z134; W72

YÜK KAPASİTESİ

ROLLIX 01-0947-00

Katalog sınırları; desteklenen yükler, sınıf10.9.

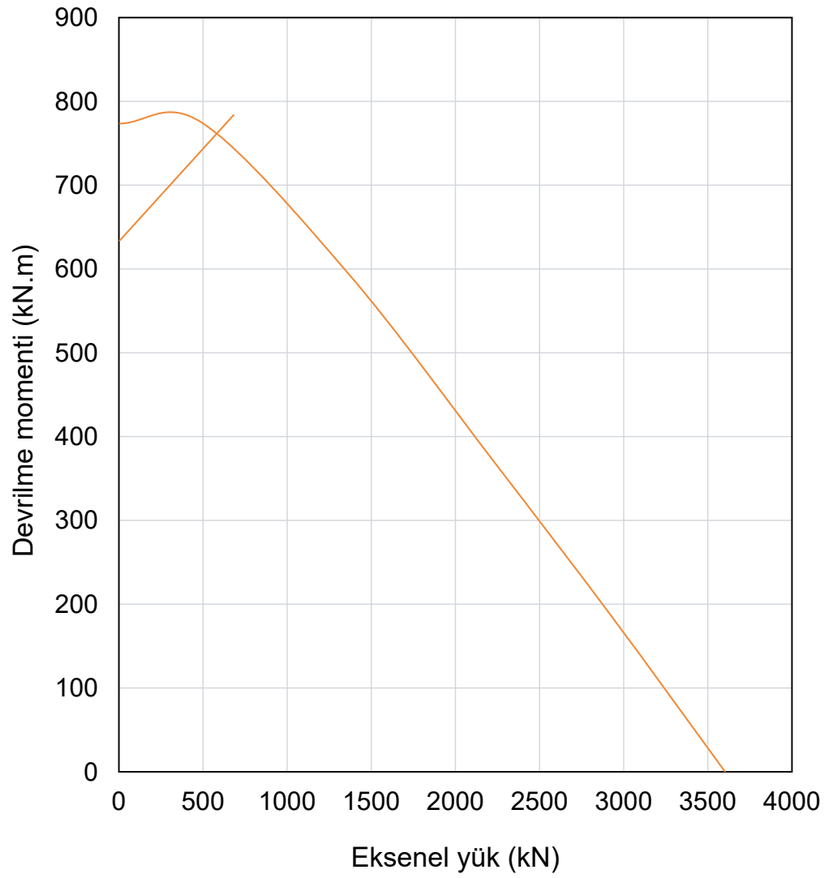

REFERANS NOTLARI

Ölçüler mm cinsindedir. Referans çizim; ölçekten ölçmeyin.

Kaynak: ROLLIX Temmuz2024; ölçüler s66; yük eğrisi s66.

Ø1094; Ø833; Ø955; Ø835; 82±1; 72; 66; Ø1015/36×Ø22; Ø880/36×Ø22; m8; z134; W72; I/R; M10×1.00

ROLLIX 01-0947-00 — Ürün sayfası | MERYDOM

MERYDOM
Tek sıralı dört nokta temaslı bilyalı döner tabla rulmanı
01-0947-00
REFERENCE: ROLLIX /01
Rev3.0 | mm | NTS | 1/1

MERYDOM.COM