RULMAN KESİTİ

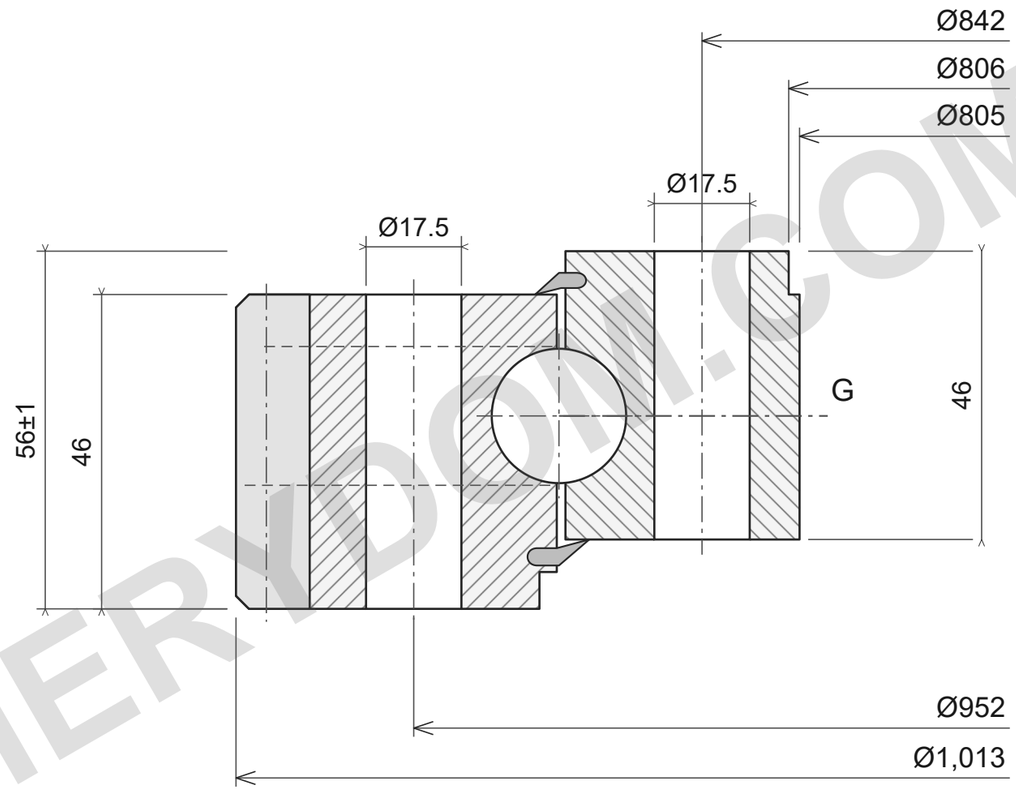

24 × Ø17.5; 24 × Ø17.5

m6; z166; W46

YÜK KAPASİTESİ

ROLLIX 01-0897-00

Katalog sınırları; desteklenen yükler, sınıf10.9.

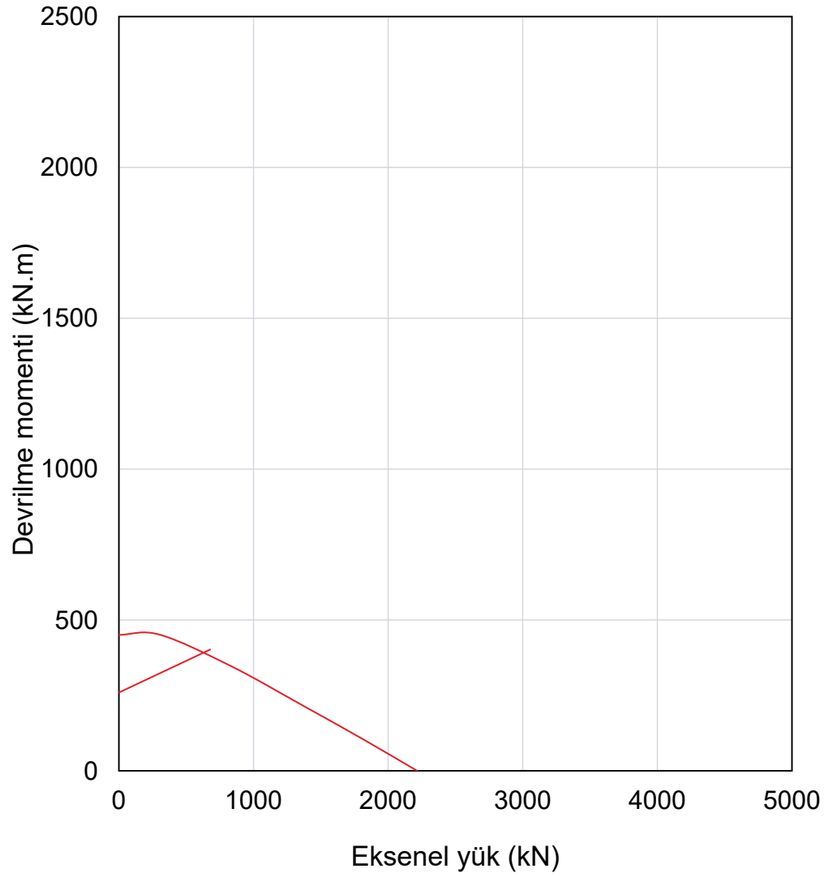

REFERANS NOTLARI

Ölçüler mm cinsindedir. Referans çizim; ölçekten ölçmeyin.

Kaynak: ROLLIX Temmuz2024; ölçüler s69; yük eğrisi s69.

Ø1013; Ø805; Ø806; 56±1; 46; 46; Ø952/24×Ø17.5; Ø842/24×Ø17.5; m6; z166; W46

ROLLIX 01-0897-00 — Ürün sayfası | MERYDOM

MERYDOM
Tek sıralı dört nokta temaslı bilyalı döner tabla rulmanı
01-0897-00
REFERENCE: ROLLIX /01
Rev3.0 | mm | NTS | 1/1

MERYDOM.COM