SEÇÃO DO ROLAMENTO

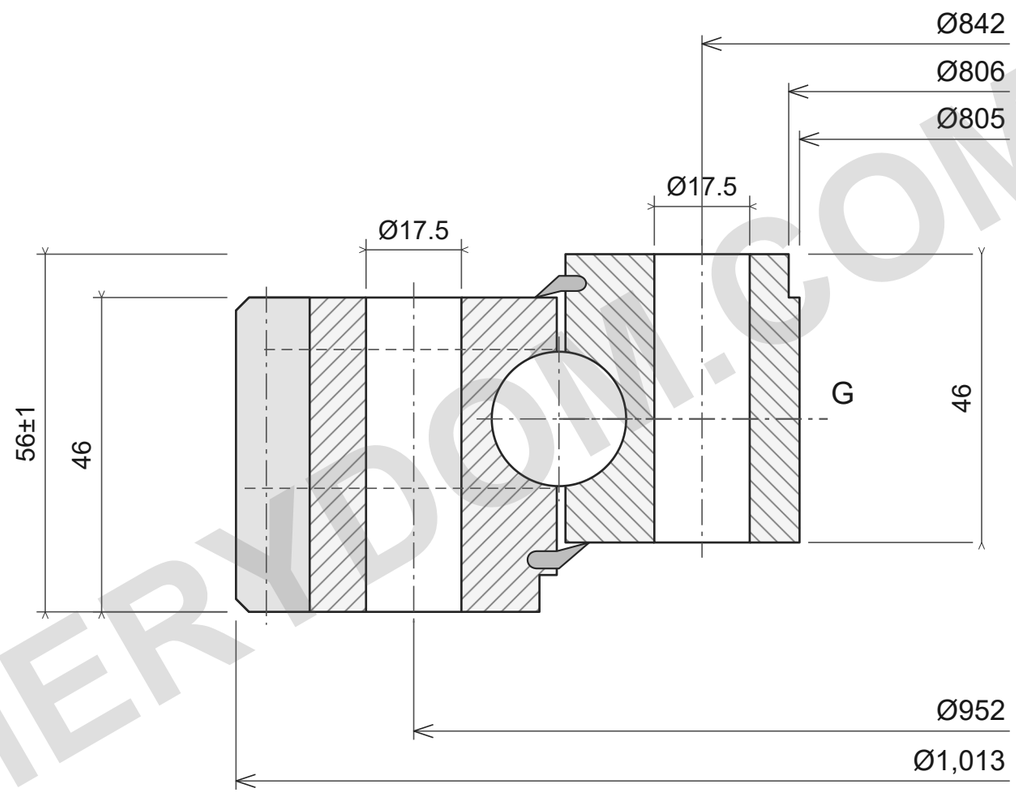

24 × Ø17.5; 24 × Ø17.5

m6; z166; W46

CAPACIDADE DE CARGA

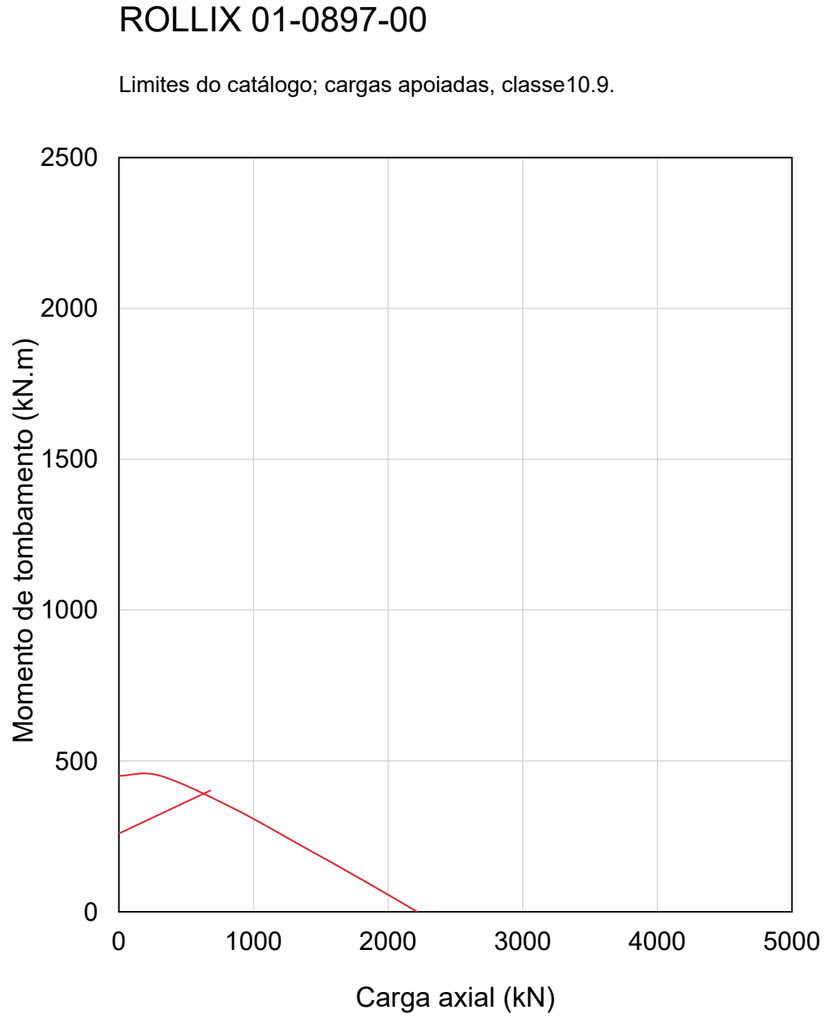

NOTAS DE REFERÊNCIA

Dimensões em mm. Desenho de referência; não medir pela escala.

Fonte: ROLLIX julho2024; dimensões p69; gráfico p69.

Ø1013; Ø805; Ø806; 56±1; 46; 46; Ø952/24×Ø17.5; Ø842/24×Ø17.5; m6; z166; W46

ROLLIX 01-0897-00 — Página do produto | MERYDOM

MERYDOM
Rolamento de giro de esferas de quatro pontos de uma carreira
01-0897-00
REFERENCE: ROLLIX /01
Rev3.0 | mm | NTS | 1/1

MERYDOM.COM