SEZIONE DEL CUSCINETTO

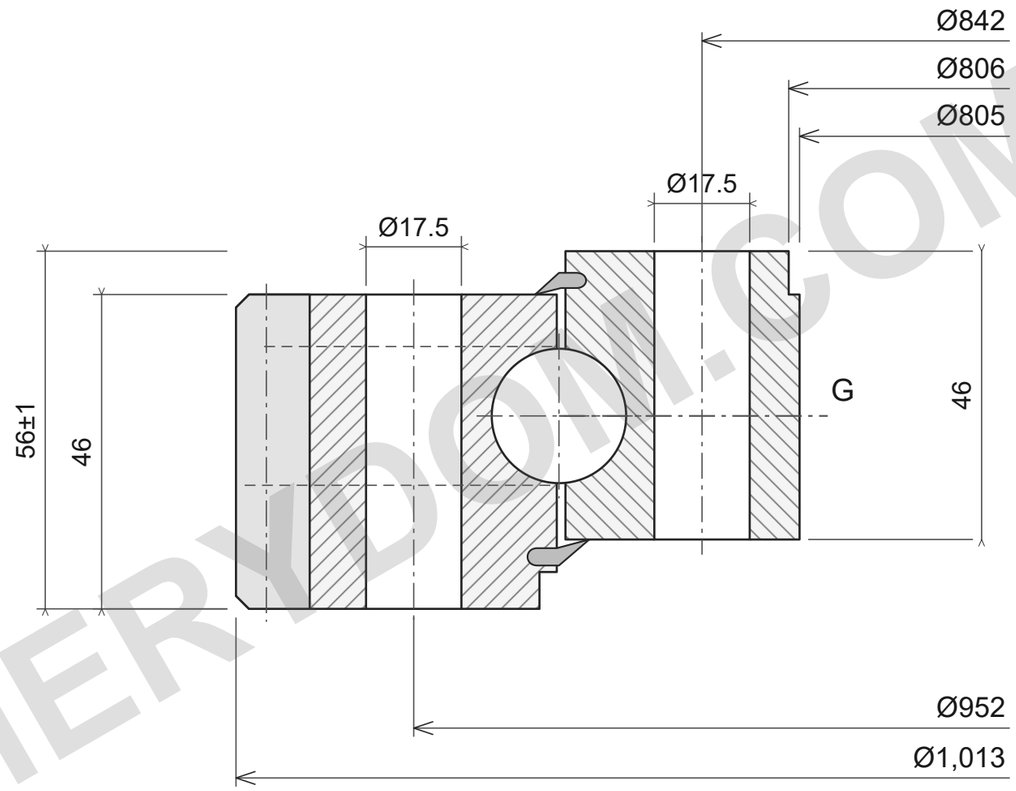

24 × Ø17.5; 24 × Ø17.5

m6; z166; W46

CAPACITÀ DI CARICO

ROLLIX 01-0897-00

Limiti di catalogo; carichi appoggiati, classe10.9.

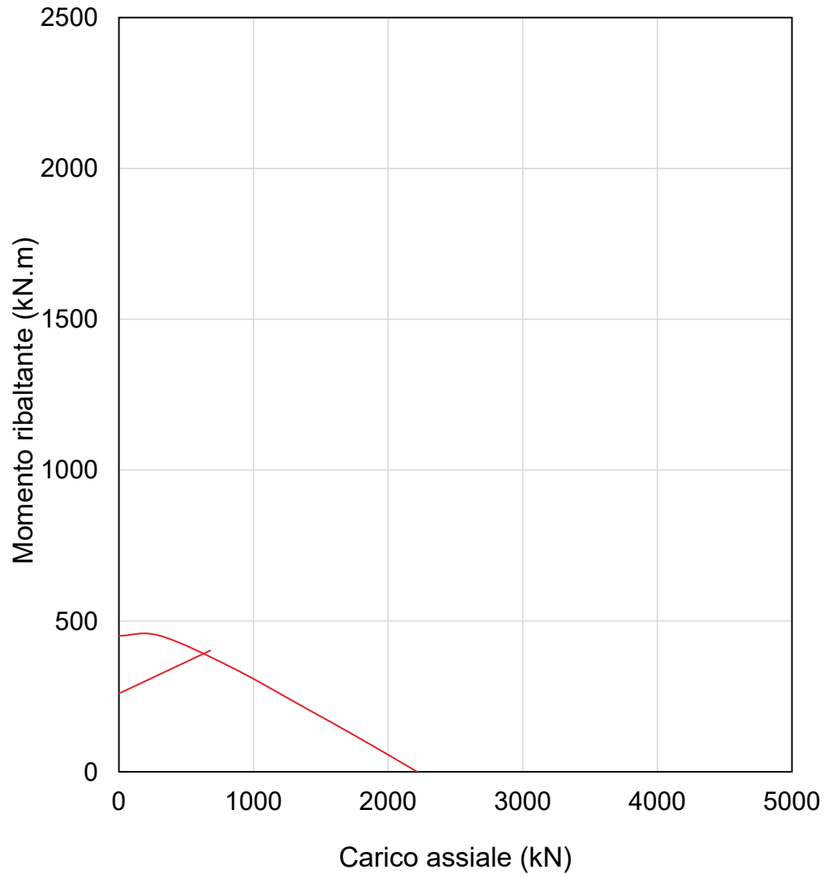

NOTE DI RIFERIMENTO

Dimensioni in mm. Disegno di riferimento; non misurare in scala.

Fonte: ROLLIX luglio2024; dimensioni p69; grafico p69.

Ø1013; Ø805; Ø806; 56±1; 46; 46; Ø952/24×Ø17.5; Ø842/24×Ø17.5; m6; z166; W46

ROLLIX 01-0897-00 — Pagina prodotto | MERYDOM

MERYDOM
Cuscinetto di rotazione a sfere a quattro punti a una corona
01-0897-00
REFERENCE: ROLLIX /01
Rev3.0 | mm | NTS | 1/1

MERYDOM.COM