RULMAN KESİTİ

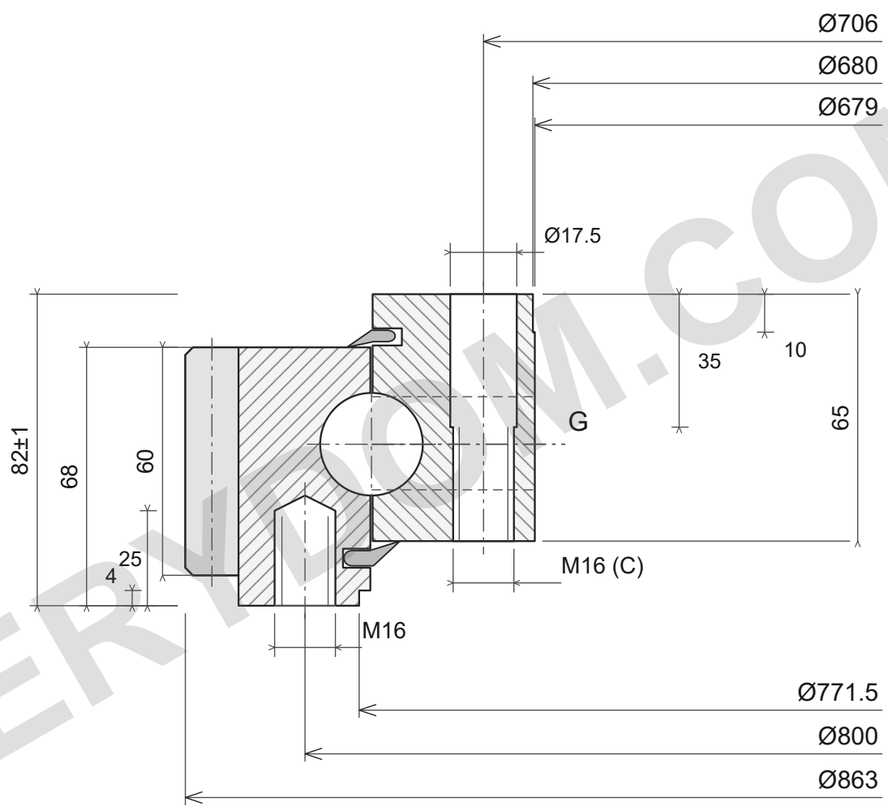

24 × M16 (Bd); 24 × M16 (C)

m6; z142; W60

YÜK KAPASİTESİ

ROLLIX 01-0765-01 -ZZ0-0

Katalog sınırları; desteklenen yükler, sınıf10.9.

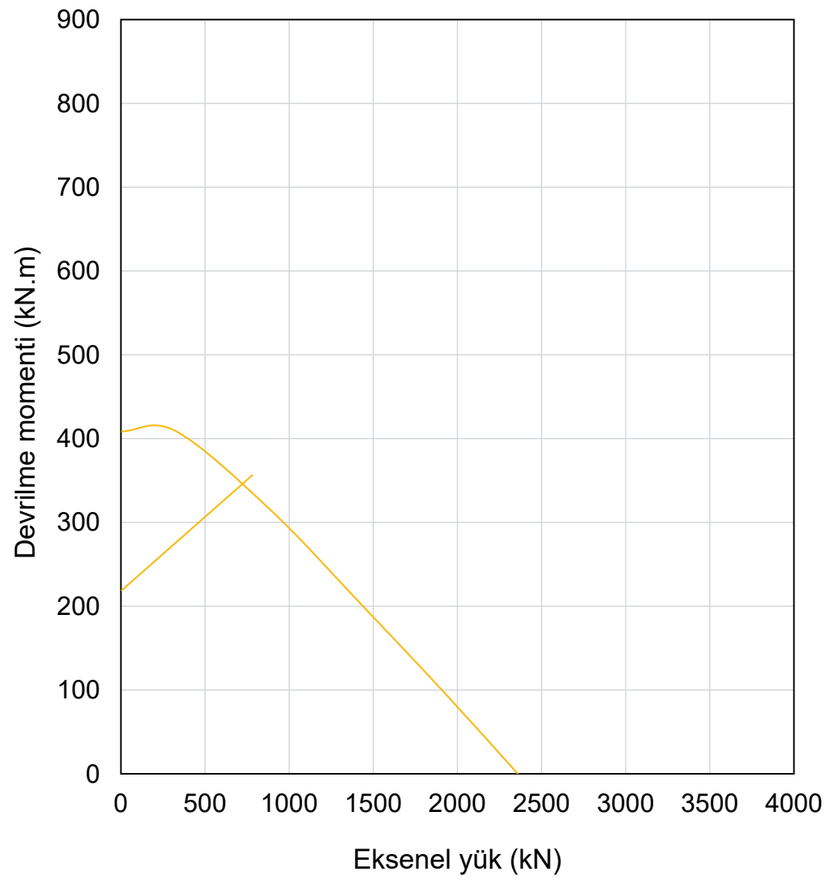

REFERANS NOTLARI

Ölçüler mm cinsindedir. Referans çizim; ölçekten ölçmeyin.

Kaynak: ROLLIX Temmuz2024; ölçüler s66; yük eğrisi s66.; kesit: tarihî PDF 134

Ø863; Ø679; Ø771.5; Ø680; 82±1; 68; 65; Ø800/24×M16 Bd; Ø706/24×M16 C; m6; z142; W60; I/R; M10×1.00

ROLLIX 01-0765-01 — Ürün sayfası | MERYDOM

MERYDOM
Tek sıralı dört nokta temaslı bilyalı döner tabla rulmanı
01-0765-01
REFERENCE: ROLLIX /01
Rev3.0 | mm | NTS | 1/1

MERYDOM.COM