SEZIONE DEL CUSCINETTO

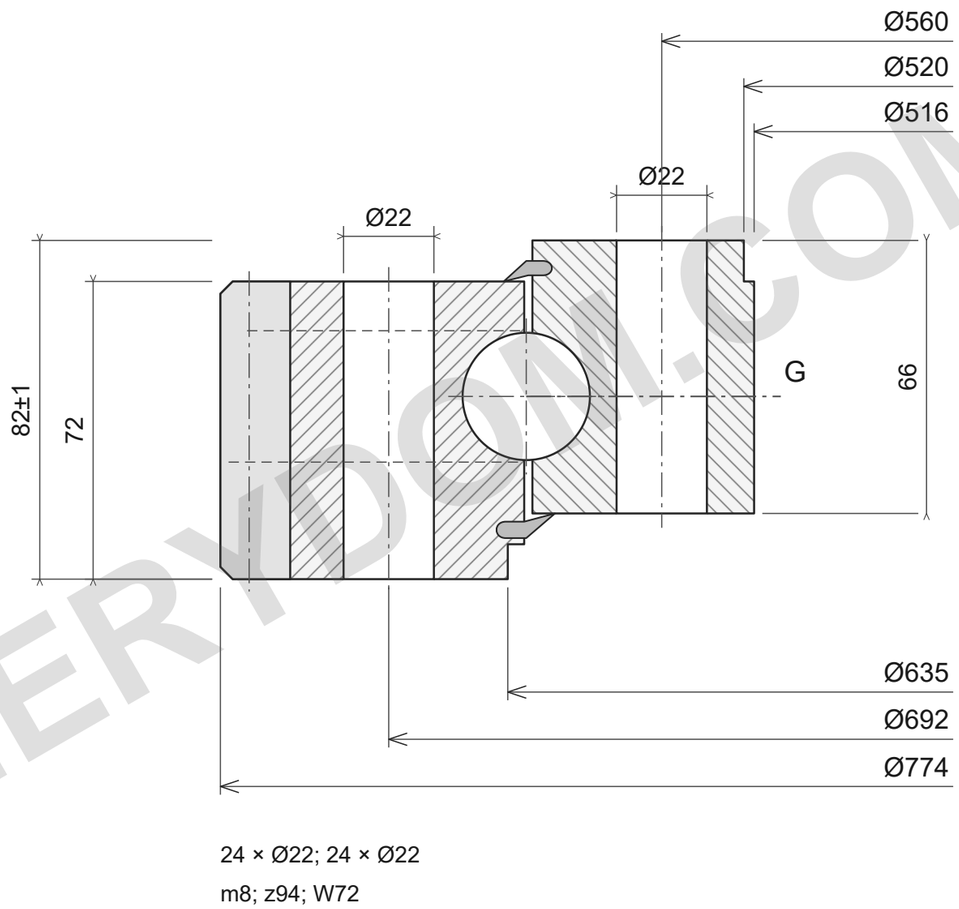

24 × Ø22; 24 × Ø22

m8; z94; W72

CAPACITÀ DI CARICO

ROLLIX 01-0626-00

Limiti di catalogo; carichi appoggiati, classe10.9.

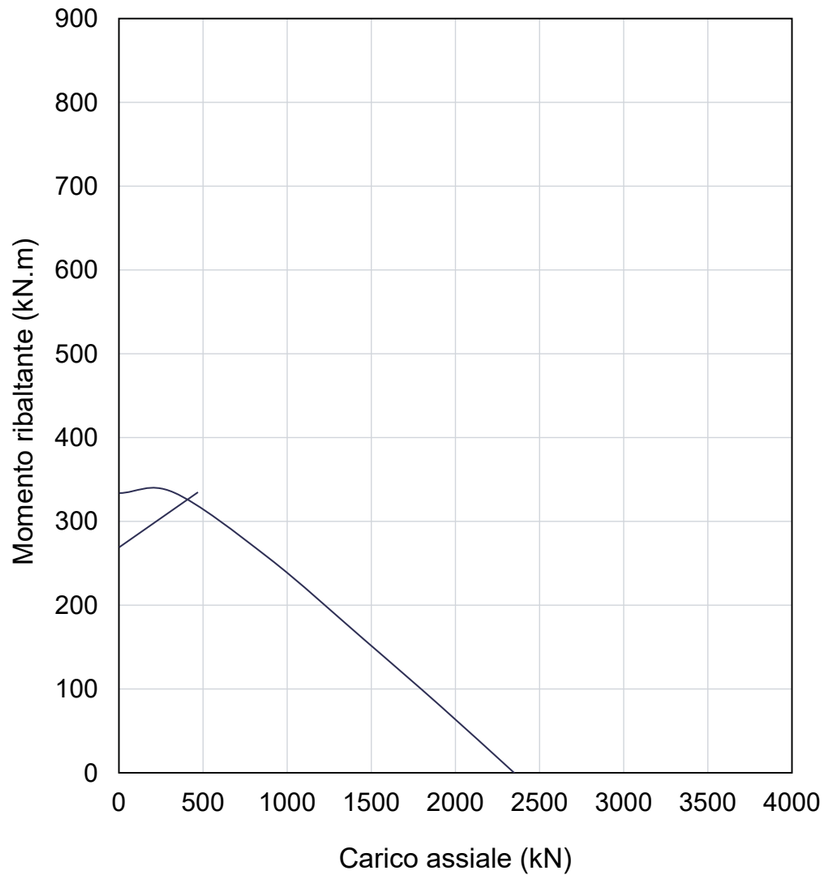

NOTE DI RIFERIMENTO

Dimensioni in mm. Disegno di riferimento; non misurare in scala.

Fonte: ROLLIX luglio2024; dimensioni p66; grafico p66.

Ø774; Ø516; Ø635; Ø520; 82±1; 72; 66; Ø692/24×Ø22; Ø560/24×Ø22; m8; z94; W72; I/R; M10×1.00

ROLLIX 01-0626-00 — Pagina prodotto | MERYDOM

MERYDOM
Cuscinetto di rotazione a sfere a quattro punti a una corona
01-0626-00
REFERENCE: ROLLIX /01
Rev3.0 | mm | NTS | 1/1

MERYDOM.COM