## RULMAN KESİTİ

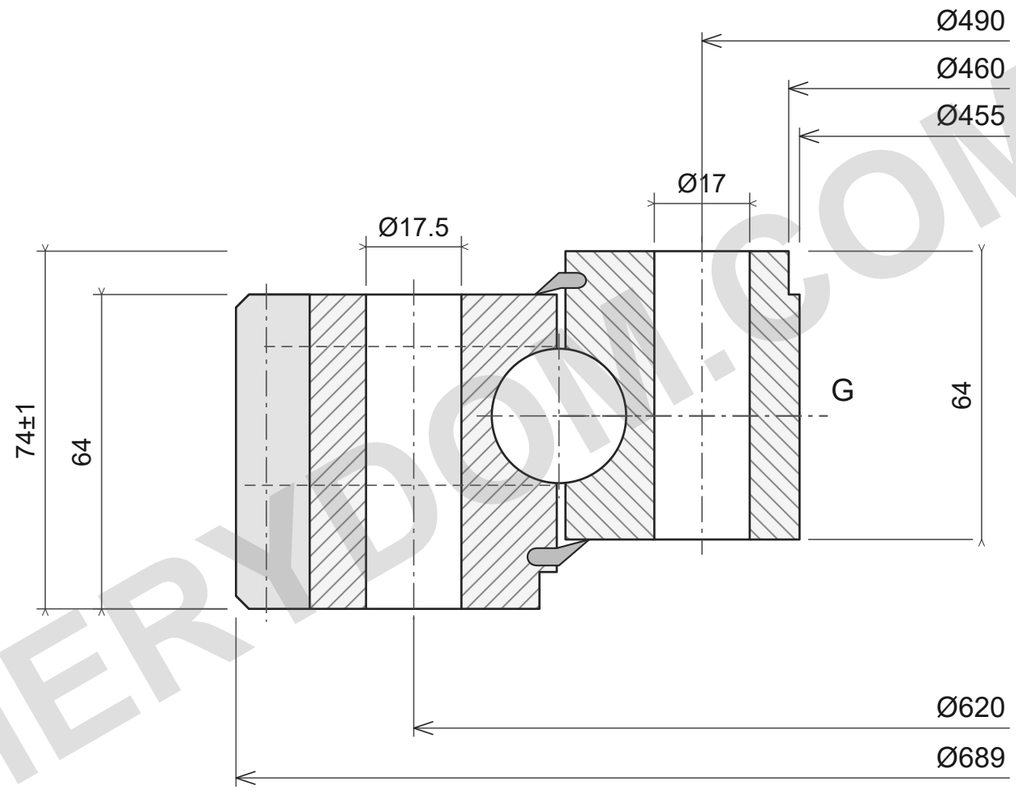


30 × Ø17.5; 30 × Ø17

m6; z112; W60

## YÜK KAPASİTESİ

ROLLIX 01-0555-01

Katalog sınırları; desteklenen yükler, sınıf10.9.

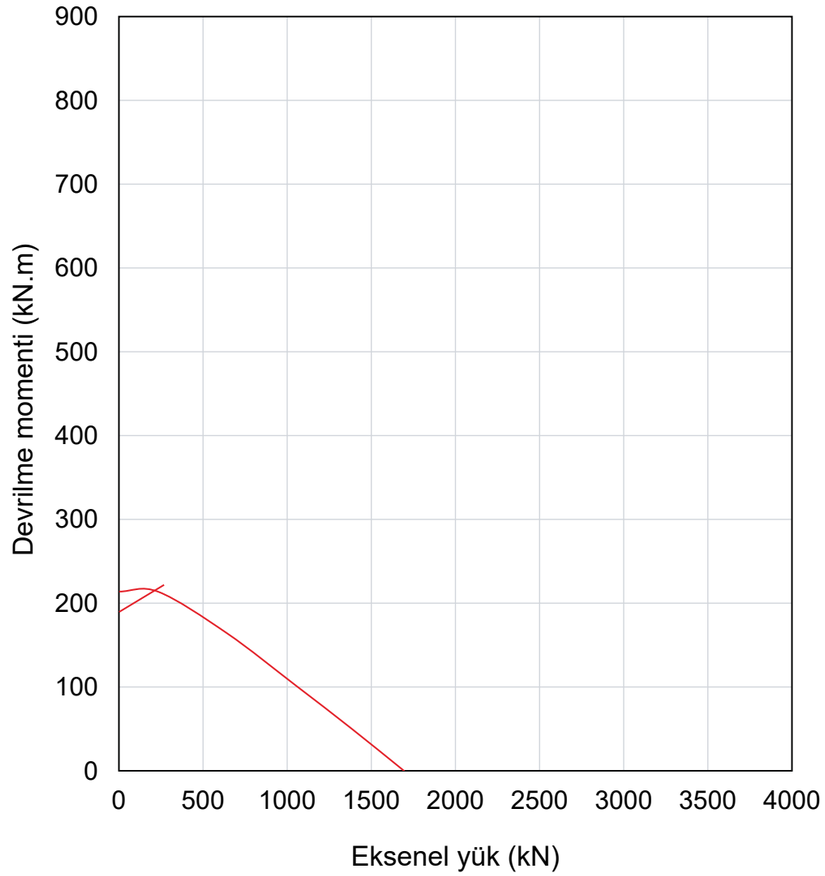


## REFERANS NOTLARI

Ölçüler mm cinsindedir. Referans çizim; ölçekten ölçmeyin.

Kaynak: ROLLIX Temmuz2024; ölçüler s66; yük eğrisi s66.

Ø689; Ø455; Ø460; 74±1; 64; 64; Ø620/30×Ø17.5; Ø490/30×Ø17; m6; z112; W60; I/R; M10×1.00

ROLLIX 01-0555-01 — Ürün sayfası | MERYDOM

| |
|---|
| **MERYDOM** |
| Tek sıralı dört nokta temaslı bilyalı döner tabla rulmanı |
| **01-0555-01** |
| REFERENCE: ROLLIX /01 |
| Rev3.0 \| mm \| NTS \| 1/1 |

MERYDOM.COM