LAGERSCHNITT

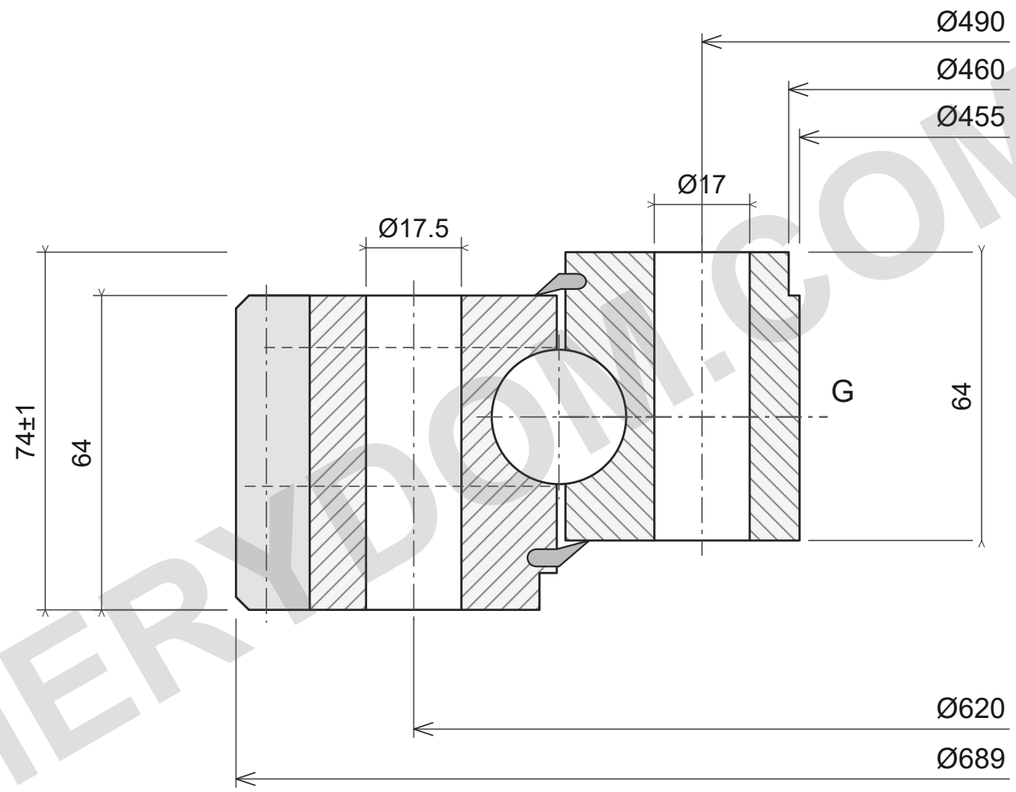

30 × Ø17.5; 30 × Ø17

m6; z112; W60

TRAGFÄHIGKEIT

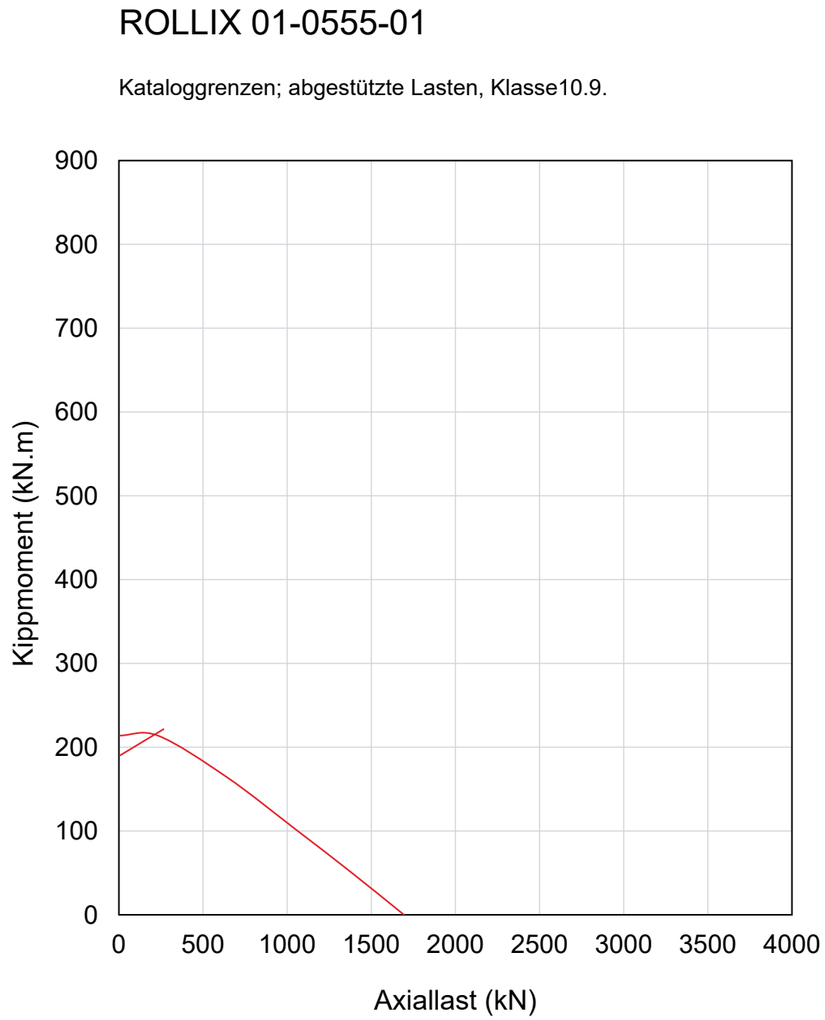

REFERENZHINWEISE

Maße in mm. Referenzzeichnung; nicht maßstäblich messen.

Quelle: ROLLIX Juli2024; Maße S66; Lastdiagramm S66.

Ø689; Ø455; Ø460; 74±1; 64; 64; Ø620/30×Ø17.5; Ø490/30×Ø17; m6; z112; W60; I/R; M10×1.00

ROLLIX 01-0555-01 — Produktseite | MERYDOM

MERYDOM
Einreihige Vierpunkt-Kugeldrehverbindung
01-0555-01
REFERENCE: ROLLIX /01
Rev3.0 | mm | NTS | 1/1

MERYDOM.COM