SEZIONE DEL CUSCINETTO

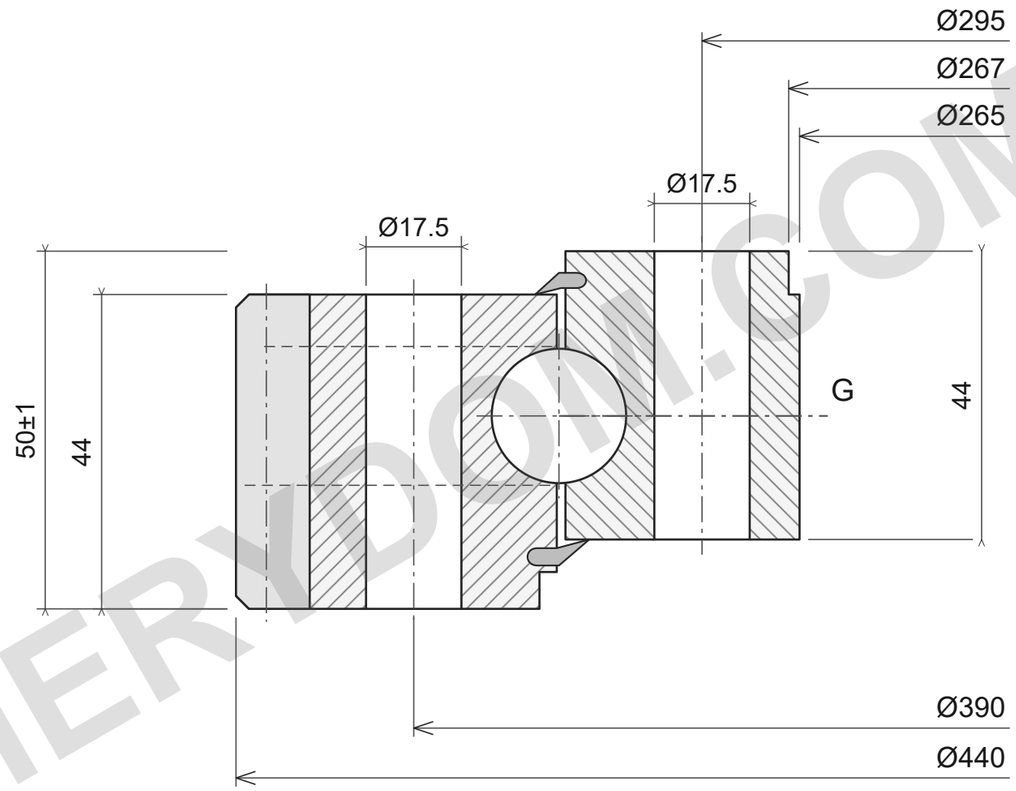

16 × Ø17.5; 16 × Ø17.5

m4.5; z95; W44

CAPACITÀ DI CARICO

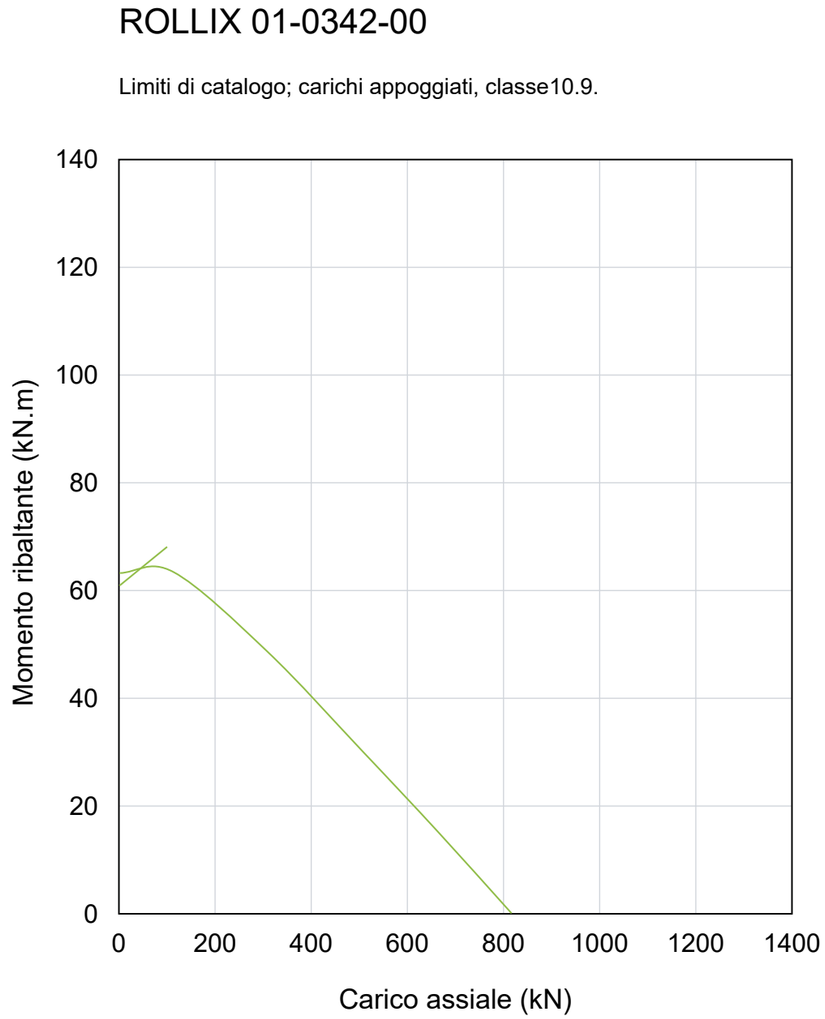

NOTE DI RIFERIMENTO

Dimensioni in mm. Disegno di riferimento; non misurare in scala.

Fonte: ROLLIX luglio2024; dimensioni p65; grafico p65.

Ø440; Ø265; Ø267; 50±1; 44; 44; Ø390/16×Ø17.5; Ø295/16×Ø17.5; m4.5; z95; W44

ROLLIX 01-0342-00 — Pagina prodotto | MERYDOM

MERYDOM
Cuscinetto di rotazione a sfere a quattro punti a una corona
01-0342-00
REFERENCE: ROLLIX /01
Rev3.0 | mm | NTS | 1/1

MERYDOM.COM