SECCIÓN DEL RODAMIENTO

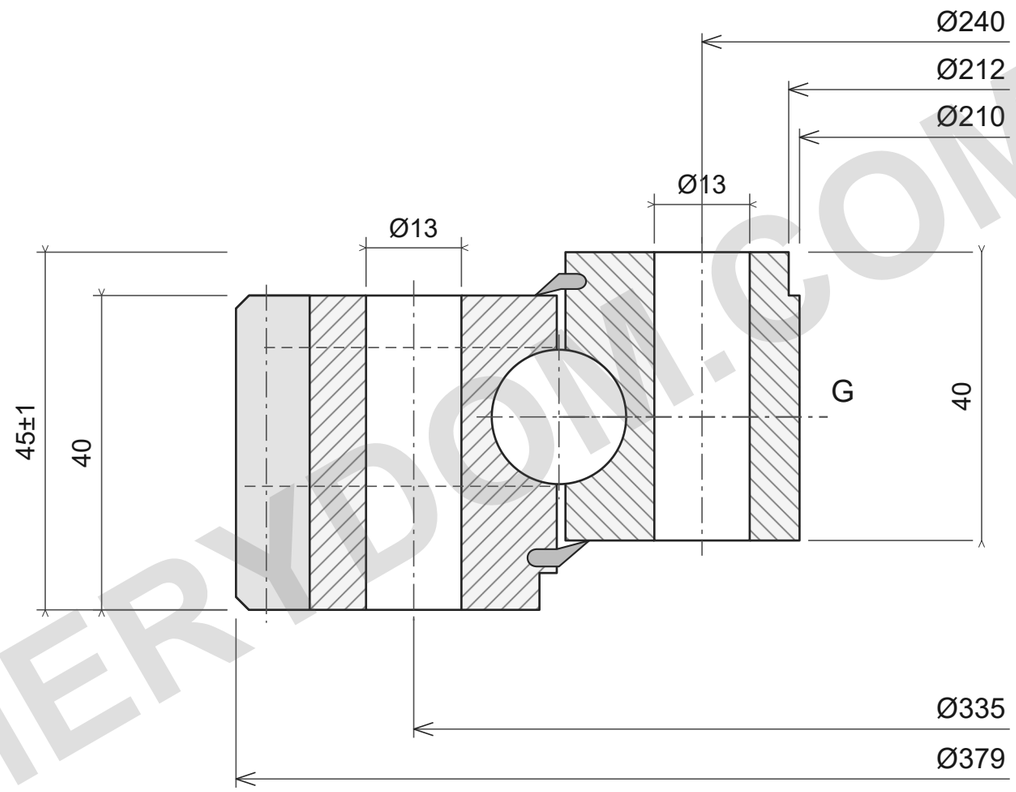

24 × Ø13; 24 × Ø13

m4; z92; W40

CAPACIDAD DE CARGA

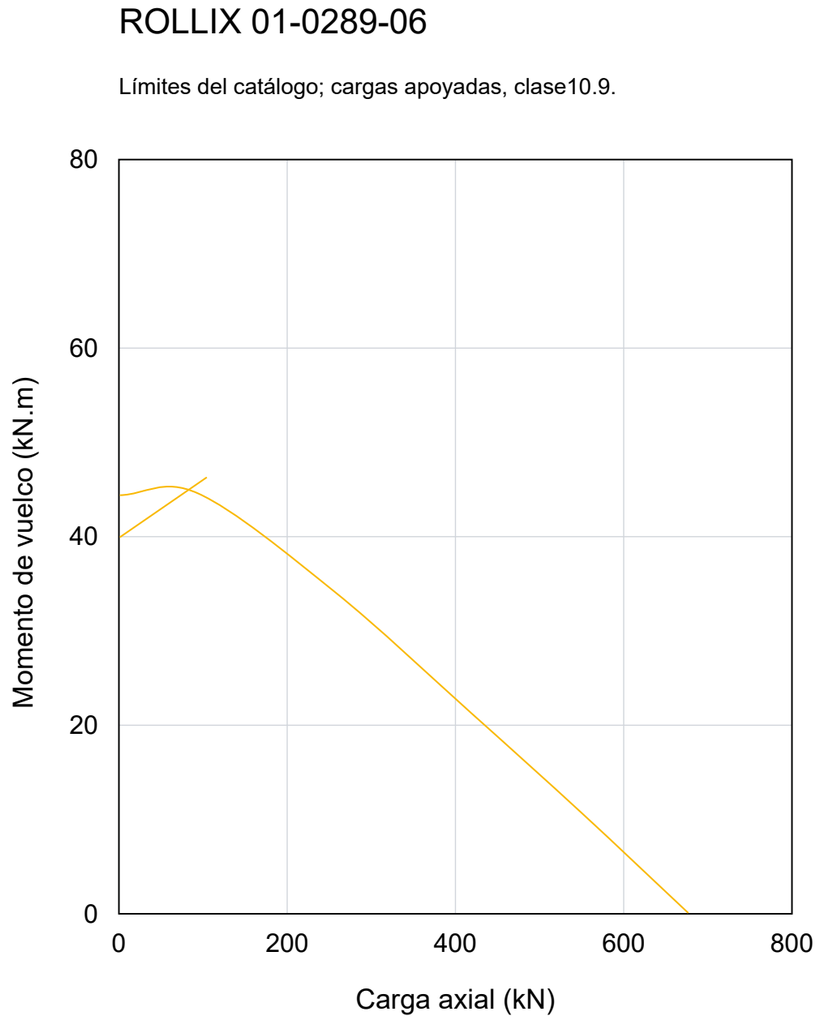

NOTAS DE REFERENCIA

Dimensiones en mm. Plano de referencia; no medir a escala.

Fuente: ROLLIX julio2024; dimensiones p65; gráfico p65.

Ø379; Ø210; Ø212; 45±1; 40; 40; Ø335/24×Ø13; Ø240/24×Ø13; m4; z92; W40

ROLLIX 01-0289-06 — Página del producto | MERYDOM

MERYDOM
Rodamiento de giro de bolas de cuatro puntos de una fila
01-0289-06
REFERENCE: ROLLIX /01
Rev3.0 | mm | NTS | 1/1

MERYDOM.COM