## SEZIONE DEL CUSCINETTO

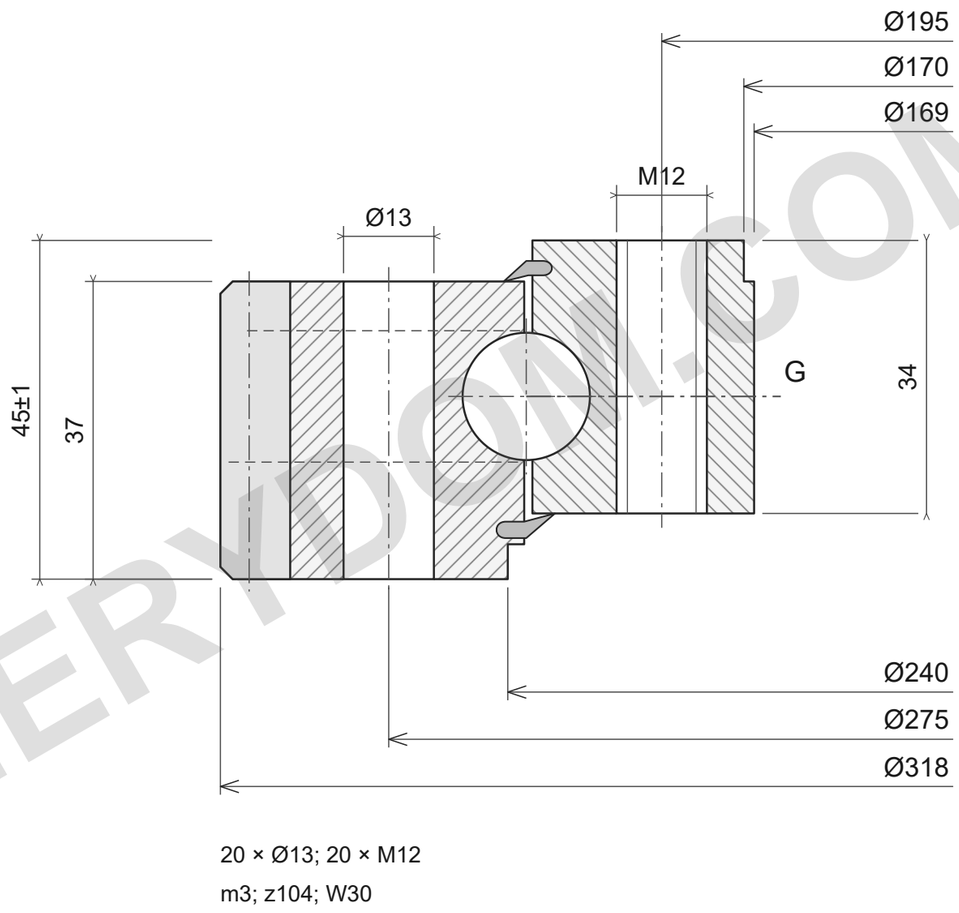


20 × Ø13; 20 × M12

m3; z104; W30

## CAPACITÀ DI CARICO

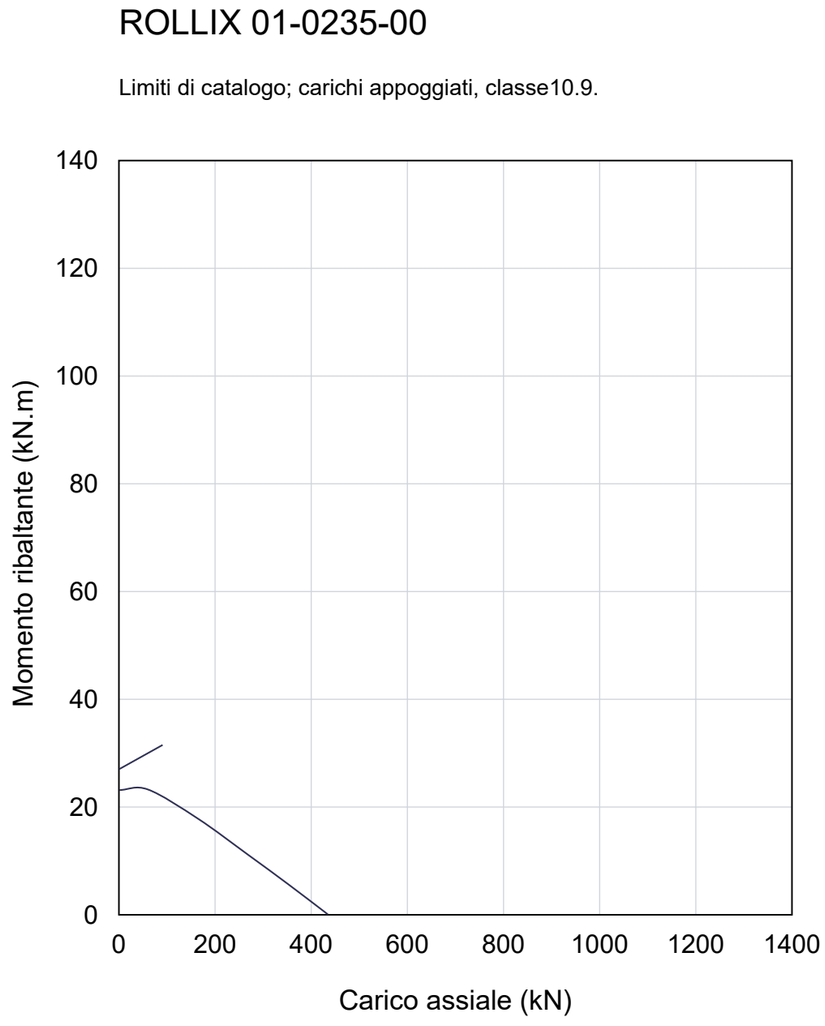


### NOTE DI RIFERIMENTO

Dimensioni in mm. Disegno di riferimento; non misurare in scala.

Fonte: ROLLIX luglio2024; dimensioni p65; grafico p65.

Ø318; Ø169; Ø240; Ø170; 45±1; 37; 34; Ø275/20×Ø13; Ø195/20×M12; m3; z104; W30; E+I/F+R; M6×1.00

ROLLIX 01-0235-00 — Pagina prodotto | MERYDOM

| |
|---|
| **MERYDOM** |
| Cuscinetto di rotazione a sfere a quattro punti a una corona |
| **01-0235-00** |
| REFERENCE: ROLLIX /01 |
| Rev3.0 \| mm \| NTS \| 1/1 |

MERYDOM.COM