SECCIÓN DEL RODAMIENTO

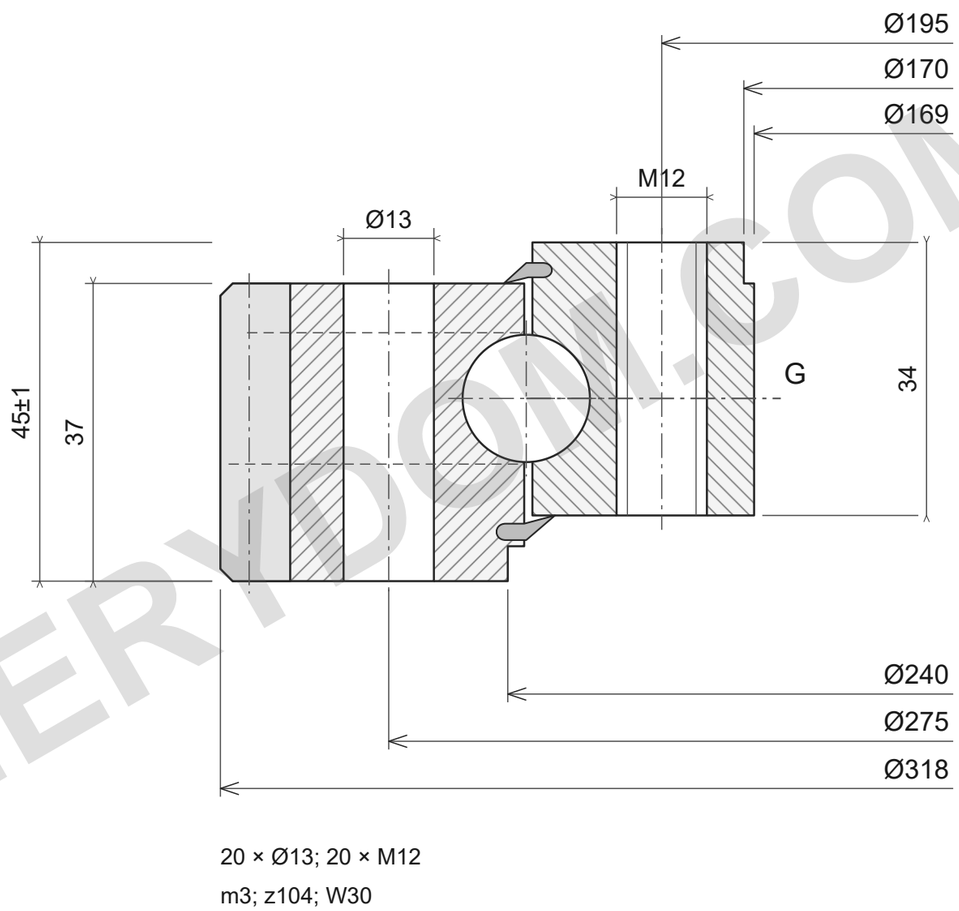

20 × Ø13; 20 × M12

m3; z104; W30

CAPACIDAD DE CARGA

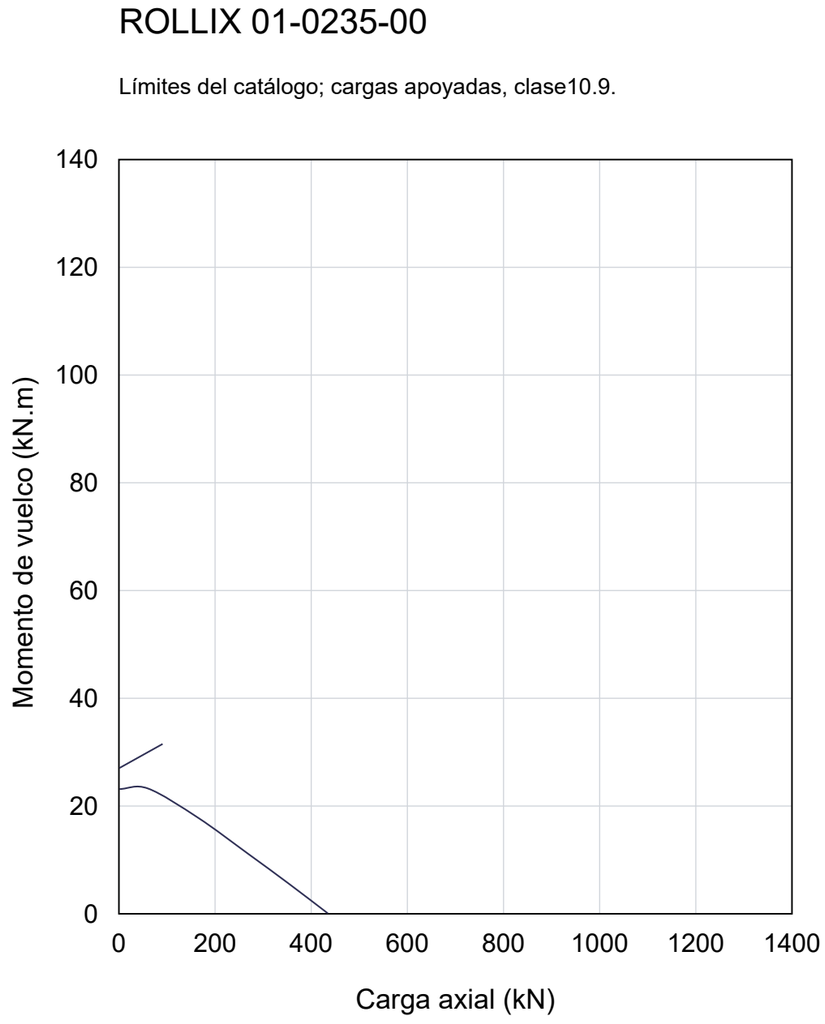

NOTAS DE REFERENCIA

Dimensiones en mm. Plano de referencia; no medir a escala.

Fuente: ROLLIX julio2024; dimensiones p65; gráfico p65.

Ø318; Ø169; Ø240; Ø170; 45±1; 37; 34; Ø275/20×Ø13; Ø195/20×M12; m3; z104; W30; E+I/F+R; M6×1.00

ROLLIX 01-0235-00 — Página del producto | MERYDOM

MERYDOM
Rodamiento de giro de bolas de cuatro puntos de una fila
01-0235-00
REFERENCE: ROLLIX /01
Rev3.0 | mm | NTS | 1/1

MERYDOM.COM