SEÇÃO DO ROLAMENTO

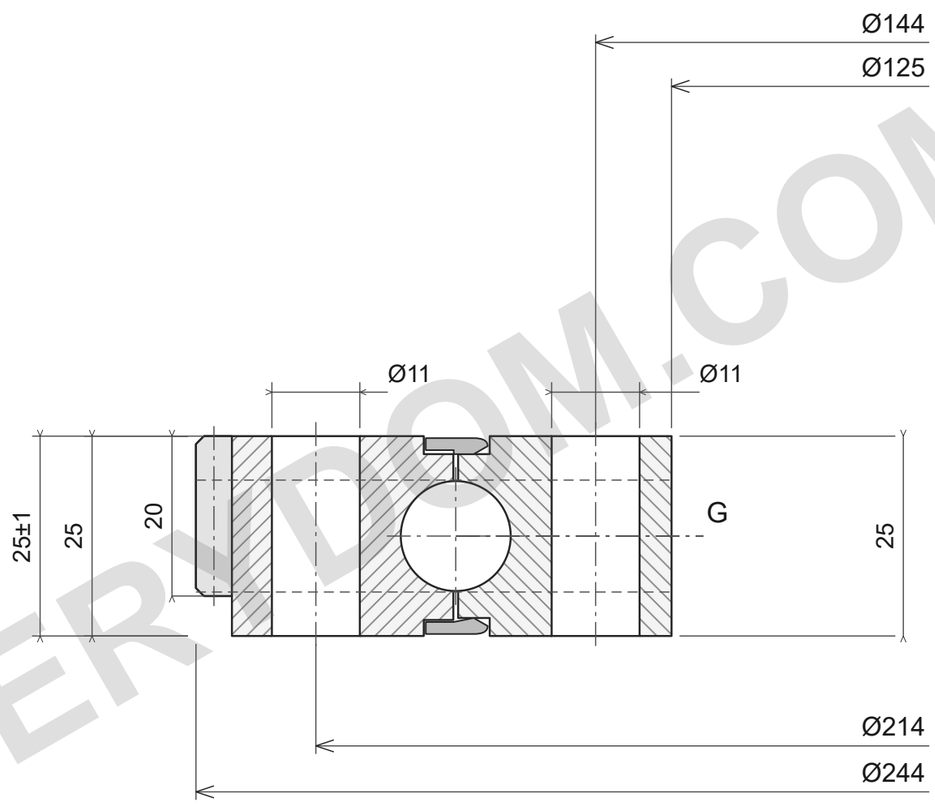

24 × Ø11; 20 × Ø11

m2; z120; W20

CAPACIDADE DE CARGA

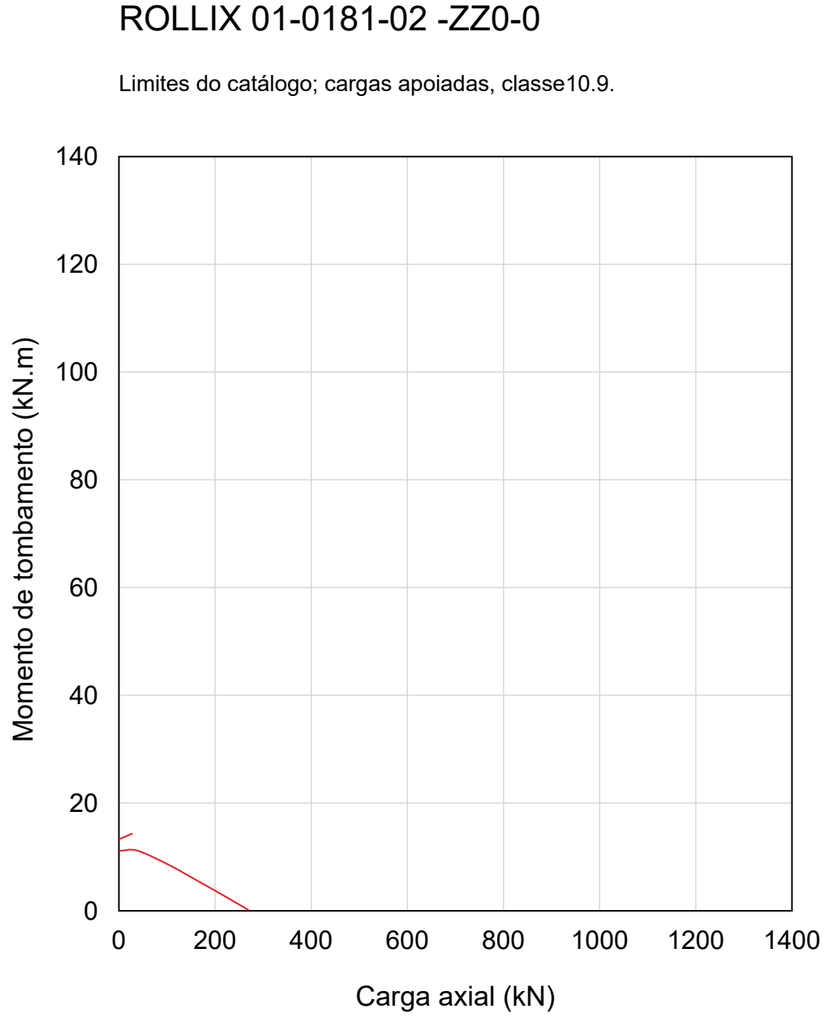

NOTAS DE REFERÊNCIA

Dimensões em mm. Desenho de referência; não medir pela escala.

Fonte: ROLLIX julho2024; dimensões p65; gráfico p65.; seção: PDF histórico 127

Ø244; Ø125; 25±1; 25; 25; Ø214/24×Ø11; Ø144/20×Ø11; m2; z120; W20; I/R; M6×1.00

ROLLIX 01-0181-02 — Página do produto | MERYDOM

MERYDOM
Rolamento de giro de esferas de quatro pontos de uma carreira
01-0181-02
REFERENCE: ROLLIX /01
Rev3.0 | mm | NTS | 1/1

MERYDOM.COM