РАЗРЕЗ ПОДШИПНИКА

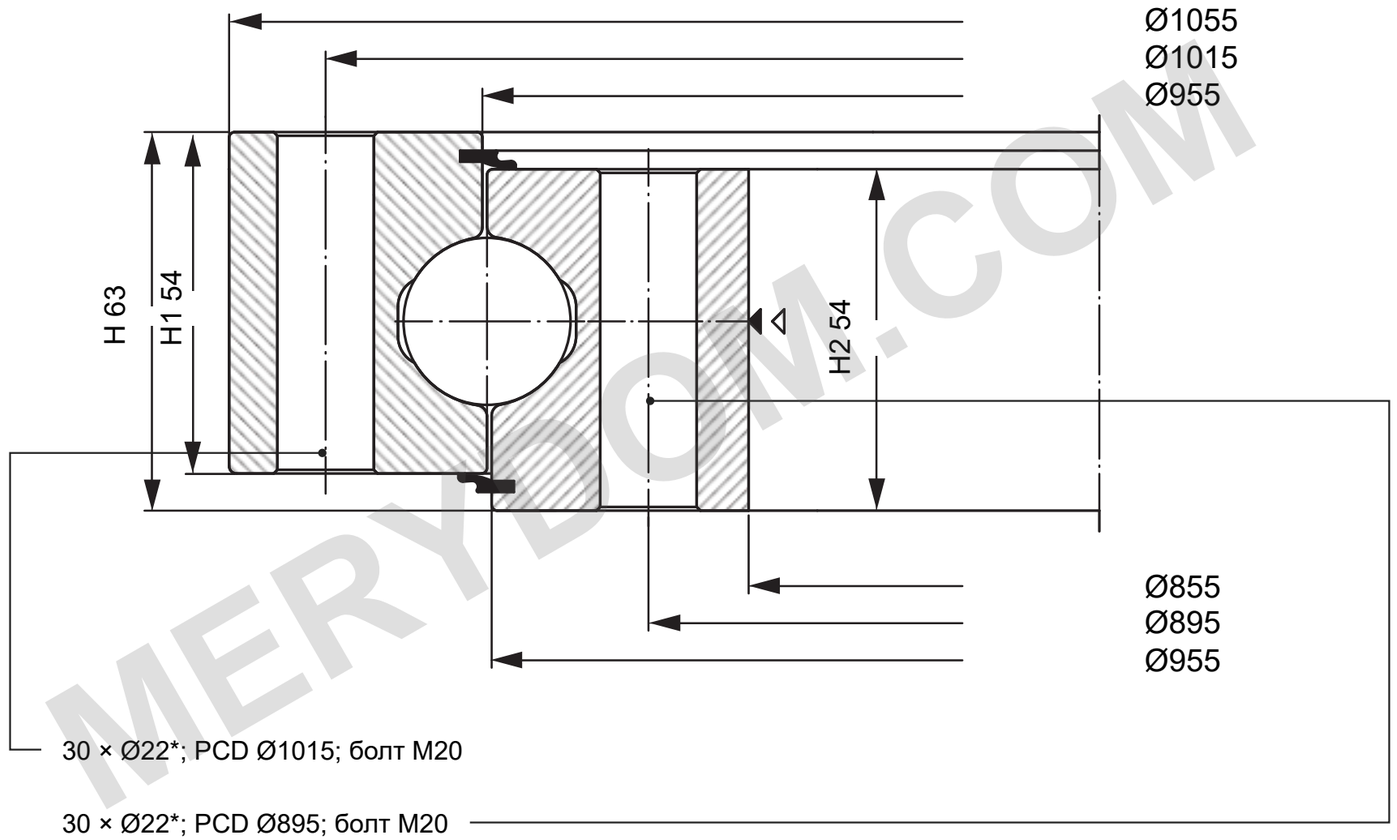

* Условный размер сквозного отверстия; требуется подтверждение заказчика

НЕСУЩАЯ СПОСОБНОСТЬ

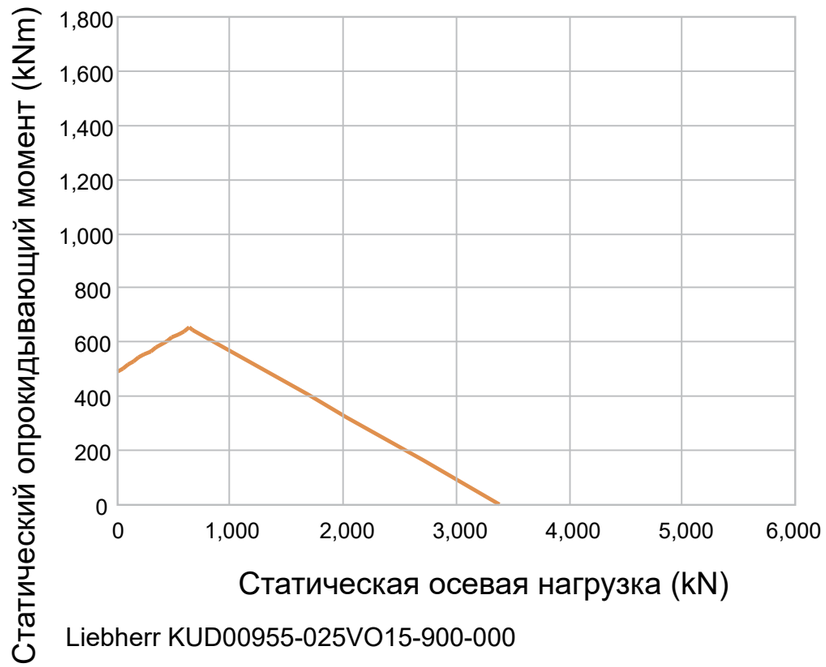

Liebherr KUD00955-025VO15-900-000

ПРИМЕЧАНИЯ

Размеры в мм. Справочный чертеж; не измерять по масштабу.

Источник: Liebherr Slewing Bearings 2018; размеры стр92; график стр92.

Ø1055; Ø855; H 63; H1 54; H2 54; Ø1015; Ø895 mm.

Liebherr KUD00955-025VO15-900-000 — Страница изделия | MERYDOM

MERYDOM
Однорядный четырехточечный шариковый опорно-поворотный узел
KUD00955-025VO15-900-000
ИСТОЧНИК: Liebherr / KUD_25_VO
REV 1 | NTS | mm | Лист 1/1

MERYDOM.COM