SECCIÓN DEL RODAMIENTO

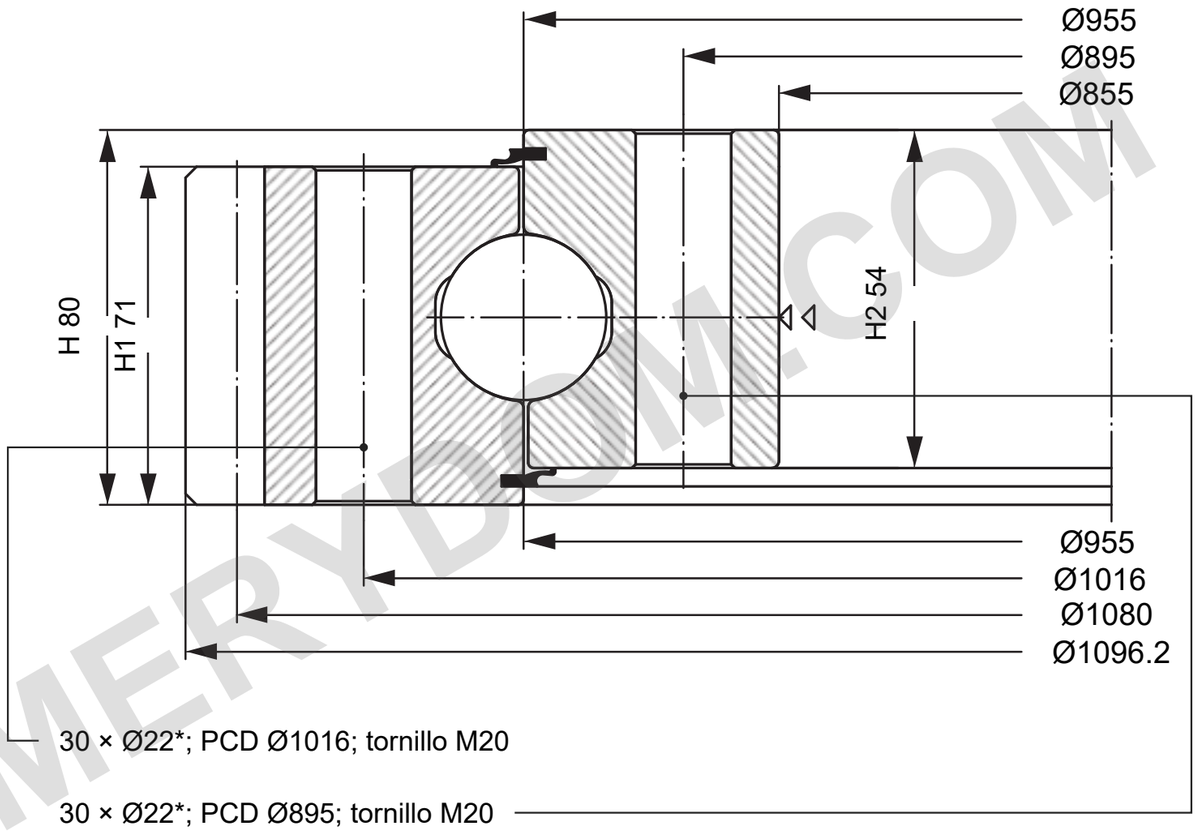

Ancho de diente b 71 mm; módulo m 9; z 120 (exterior)

* Diámetro ilustrativo de orificio pasante; sujeto a confirmación del cliente

CAPACIDAD DE CARGA

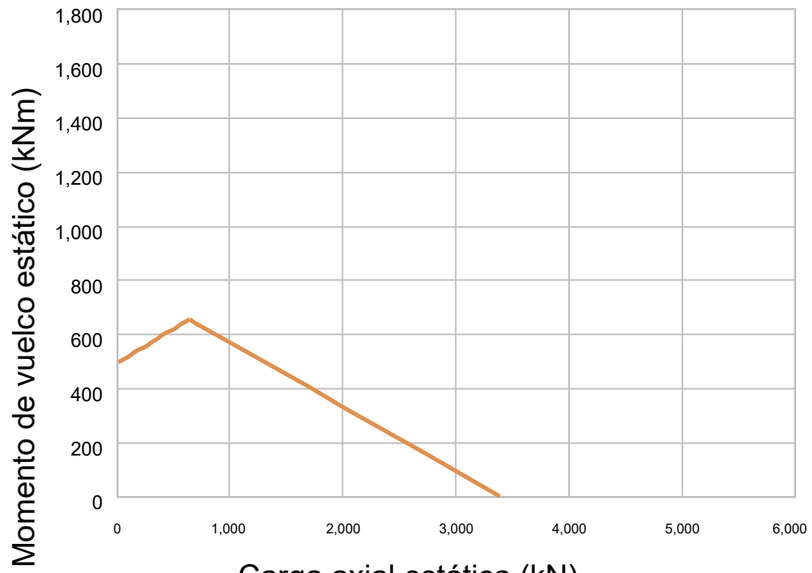

Liebherr KUD00955-025VA15-900-000

NOTAS DE REFERENCIA

Dimensiones en mm. Plano de referencia; no medir a escala.

Fuente: Liebherr Slewing Bearings 2018; dimensiones p76; curva de carga p76.

Ø1096.2; Ø855; H 80; H1 71; H2 54; Ø1016; Ø895 mm.

Liebherr KUD00955-025VA15-900-000 — Página del producto | MERYDOM

MERYDOM
Corona de giro de bolas de cuatro puntos, una hilera
KUD00955-025VA15-900-000
REFERENCIA: Liebherr / KUD_25_VA
REV 1 | NTS | mm | Hoja 1/1

MERYDOM.COM