LAGERSCHNITT

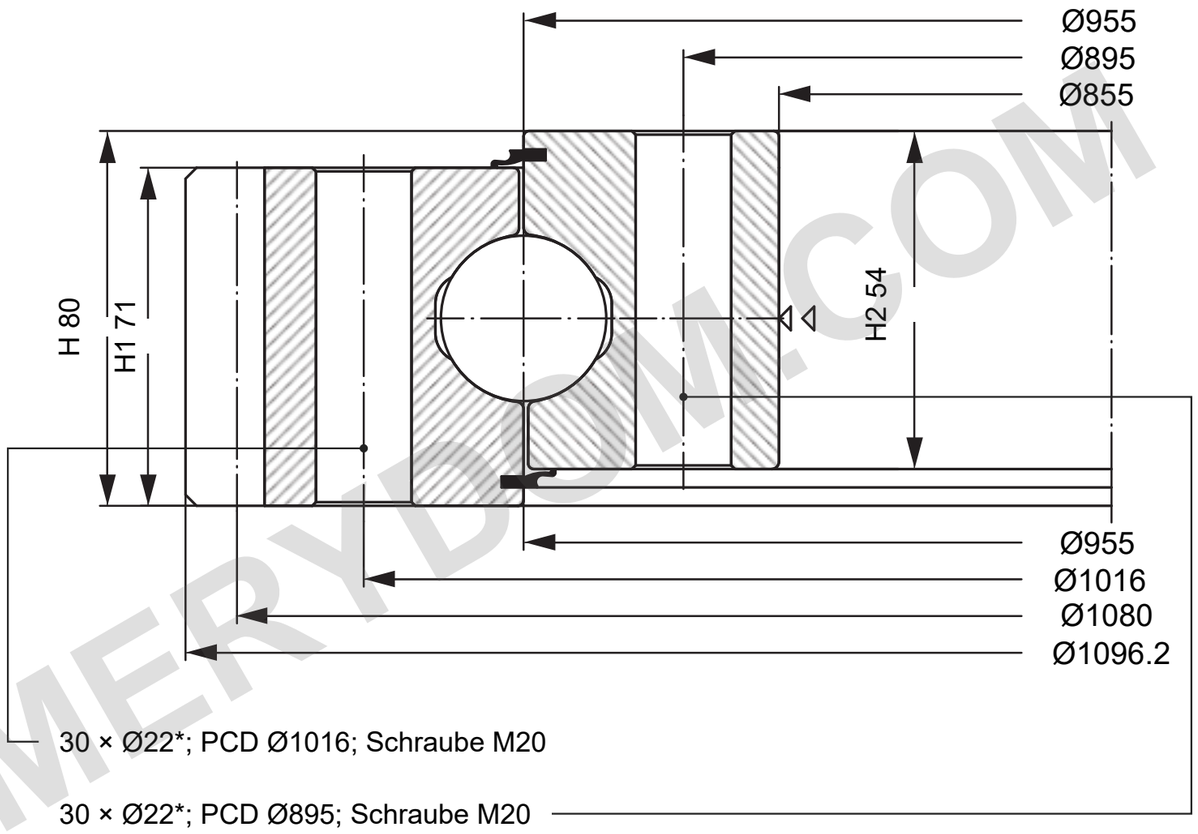

Zahnbreite b 71 mm; Modul m 9; z 120 (außen)

* Durchgangsbohrung schematisch; Maß vom Kunden zu bestätigen

TRAGFÄHIGKEIT

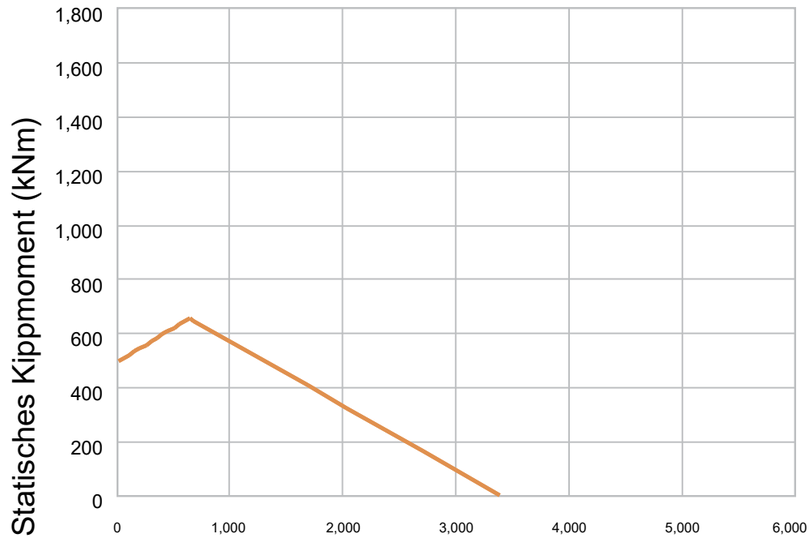

Liebherr KUD00955-025VA15-900-000

REFERENZHINWEISE

Maße in mm. Referenzzeichnung; nicht maßstäblich messen.

Quelle: Liebherr Slewing Bearings 2018; Maße S76; Lastdiagramm S76.

Ø1096.2; Ø855; H 80; H1 71; H2 54; Ø1016; Ø895 mm.

Liebherr KUD00955-025VA15-900-000 — Produktseite | MERYDOM

MERYDOM
Einreihige Vierpunkt-Kugeldrehverbindung
KUD00955-025VA15-900-000
REFERENZ: Liebherr / KUD_25_VA
REV 1 | NTS | mm | Blatt 1/1

MERYDOM.COM