RULMAN KESİTİ

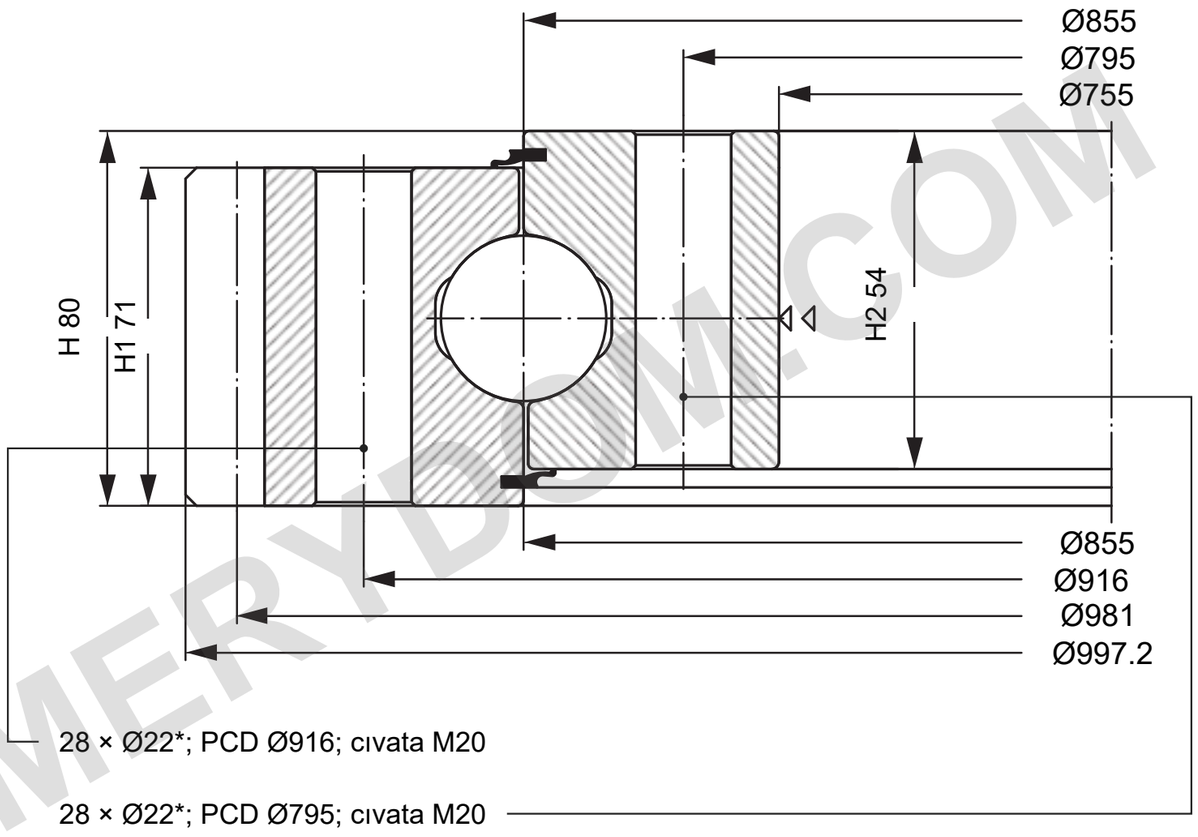

Diş genişliği b 71 mm; modül m 9; z 109 (dış)

* Geçiş deliği çapı gösterim amaçlıdır; müşteri onayı gerekir

YÜK KAPASİTESİ

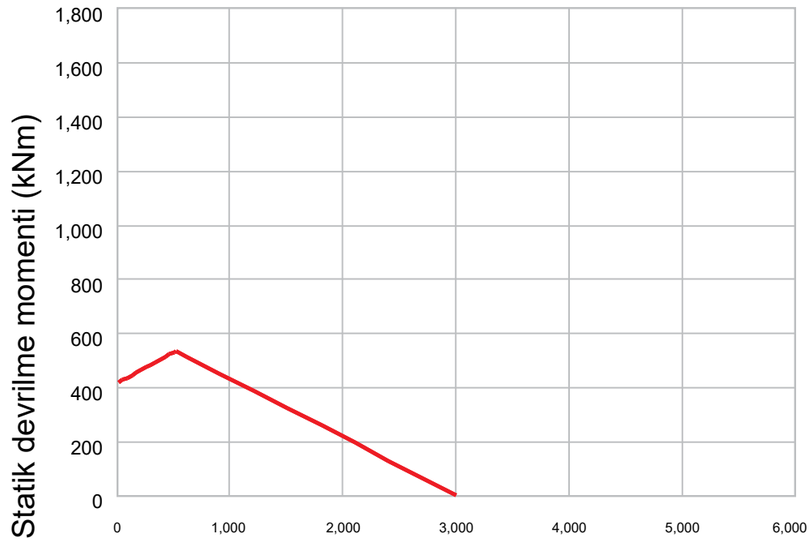

Liebherr KUD00855-025VA15-900-000

REFERANS NOTLARI

Ölçüler mm cinsindendir. Referans çizim; ölçekten ölçmeyin.

Kaynak: Liebherr Slewing Bearings 2018; ölçüler s76; yük eğrisi s76.

Ø997.2; Ø755; H 80; H1 71; H2 54; Ø916; Ø795 mm.

Liebherr KUD00855-025VA15-900-000 — Ürün sayfası | MERYDOM

MERYDOM
Tek sıralı dört nokta temaslı bilyalı döner tabla rulmanı
KUD00855-025VA15-900-000
REFERANS: Liebherr / KUD_25_VA
REV 1 | NTS | mm | Sayfa 1/1

MERYDOM.COM