SEÇÃO DO ROLAMENTO

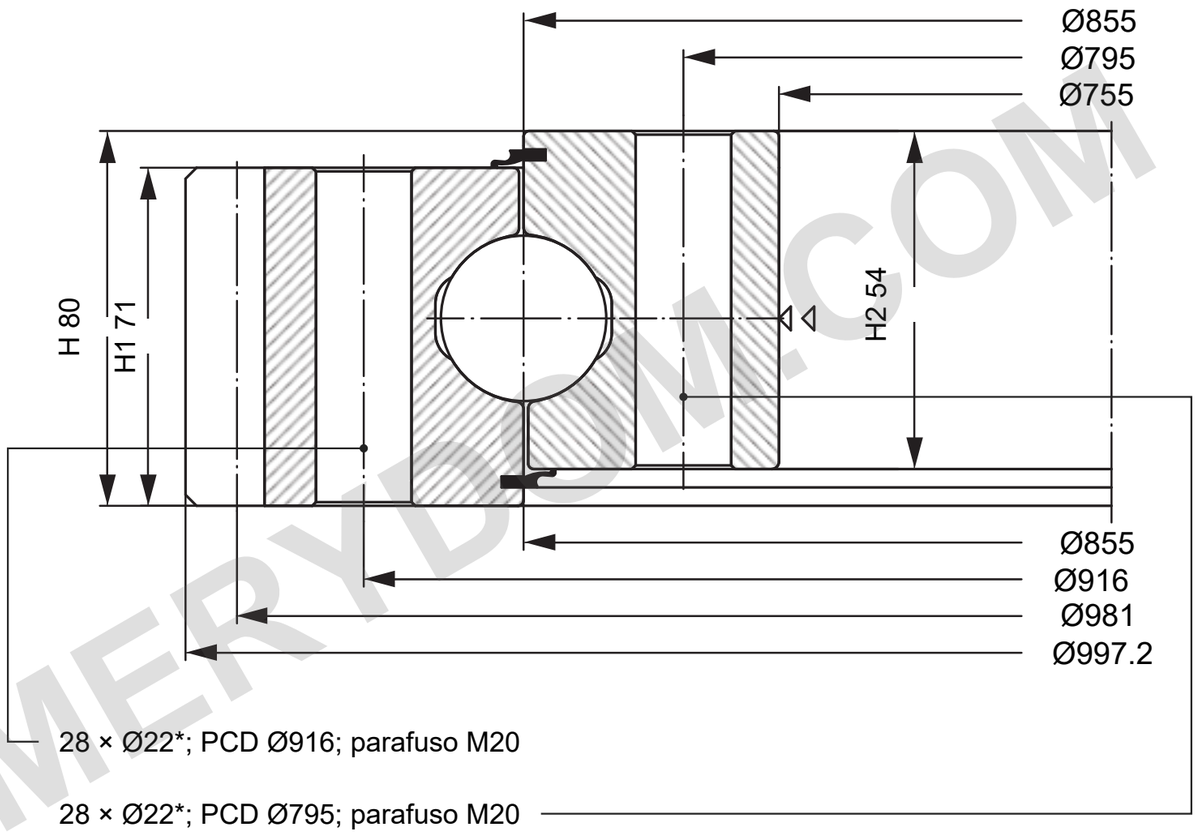

Largura do dente b 71 mm; módulo m 9; z 109 (externo)

* Diâmetro ilustrativo do furo passante; sujeito à confirmação do cliente

CAPACIDADE DE CARGA

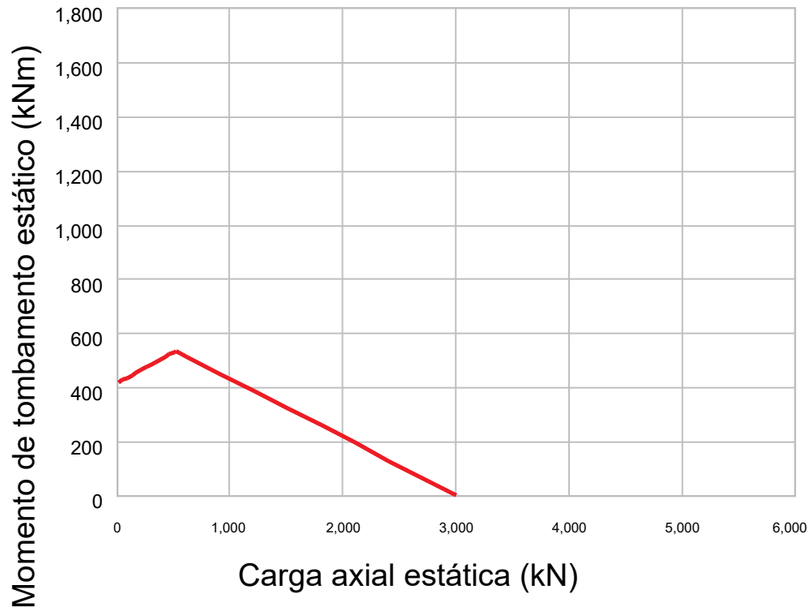

Liebherr KUD00855-025VA15-900-000

NOTAS DE REFERÊNCIA

Dimensões em mm. Desenho de referência; não medir em escala.

Fonte: Liebherr Slewing Bearings 2018; dimensões p76; curva de carga p76.

Ø997.2; Ø755; H 80; H1 71; H2 54; Ø916; Ø795 mm.

Liebherr KUD00855-025VA15-900-000 — Página do produto | MERYDOM

MERYDOM
Rolamento de giro de esferas de quatro pontos, uma carreira
KUD00855-025VA15-900-000
REFERÊNCIA: Liebherr / KUD_25_VA
REV 1 | NTS | mm | Folha 1/1

MERYDOM.COM