## СЕЧЕНИЕ ПОДШИПНИКА

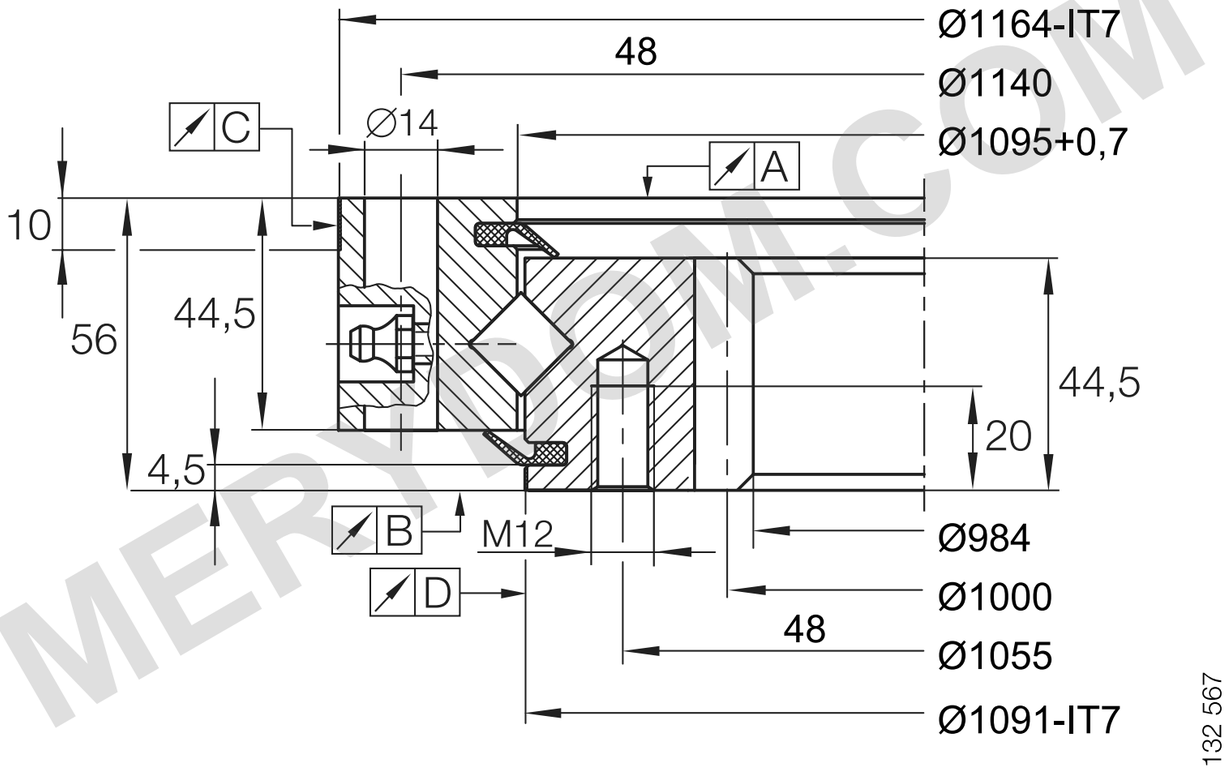


## ДИАГРАММА ПРЕДЕЛЬНЫХ НАГРУЗОК

**XSI 141094 N**

**Крепёжные болты · Опорная нагрузка**

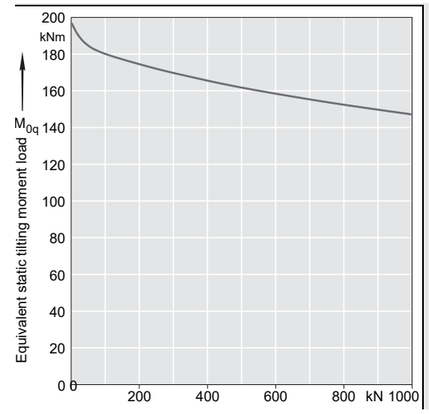


**Дорожка качения · Опорная нагрузка**

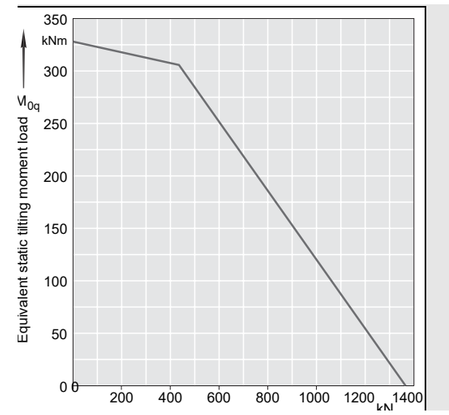


Эквивалентная статическая осевая нагрузка F0q [kN]

Эквивалентный статический опрокидывающий момент M0q [kNm]

Соблюдайте технические указания исходного каталога.

## ПРИМЕЧАНИЯ

Размеры в mm. Сечение из каталога; не в масштабе.

Ступени без размеров показаны условно и уточняются с заказчиком.

Источник: INA · 404 · PDF 87 / 86 / 87

Условная разность диаметров ненормированного уступа: 1 мм (радиально 0,5 мм).

OD Ø1164 · ID Ø984 · H 56 · La Ø1140 · Li Ø1055 mm

INA XSI 141094 N — CAD-чертёж (PDF) | MERYDOM

| |
|---|
| **MERYDOM** |
| СЕЧЕНИЕ ПОДШИПНИКА |
| **XSI 141094 N** |
| Источник: INA / 404 |
| mm · NTS · REV 1.0 · Лист 1/1 |

MERYDOM.COM